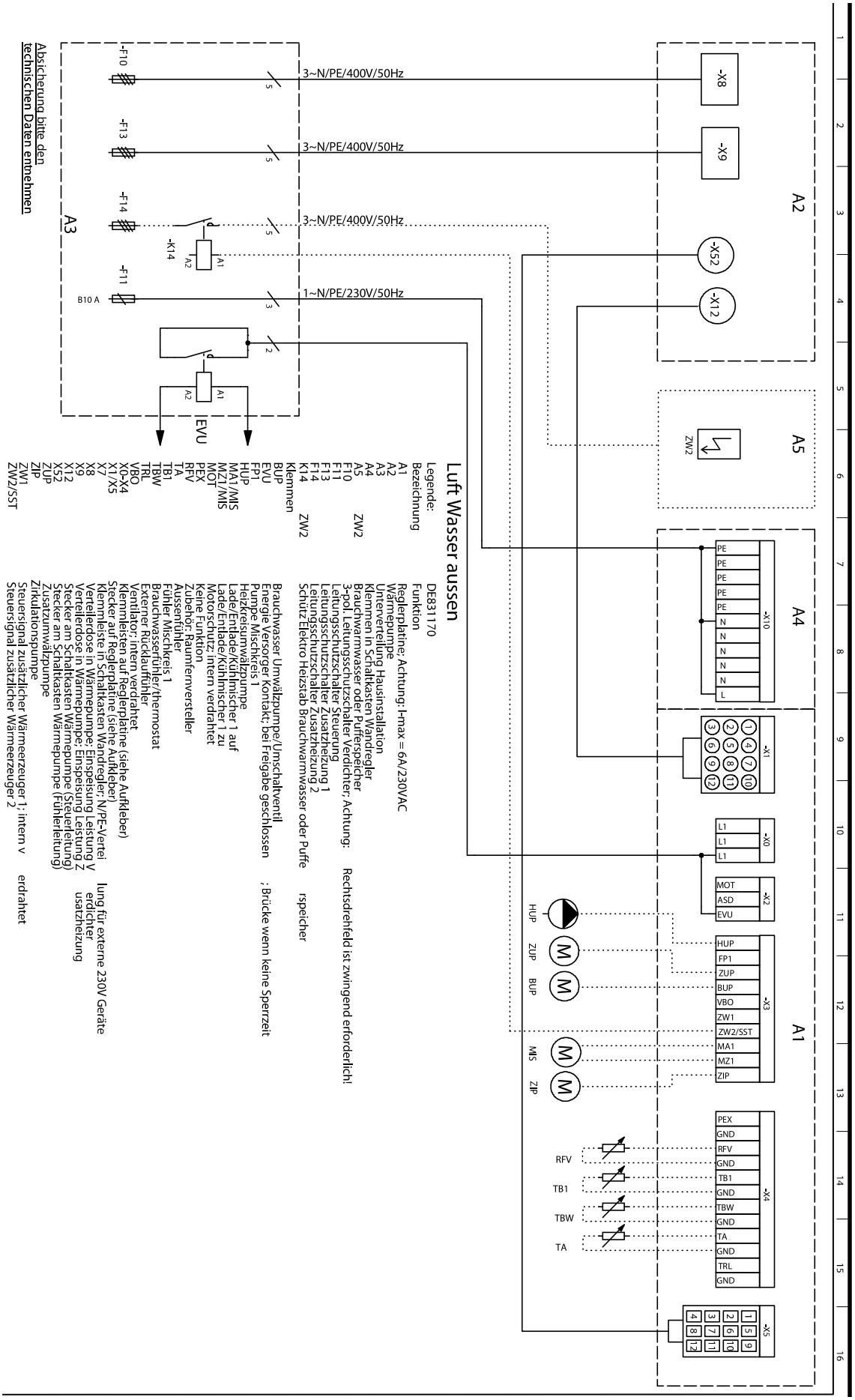
Luft Wasser aussen
Legende:
Bezeichnung
Funktion
A1 Reglerplatine: Achtung: I-max = 6A/230VAC
A2 Wärmepumpe
A3 Unterverteilung Hausinstallation
A4 Klemmen in Schaltkasten Wandregler
A5 Brauchwarmwasser oder Pufferspeicher
ZW2 3-pol. Leitungsschutzschalter Verdichter; Achtung: Rechtsdrehfeld ist zwingend erforderlich!
F10 Leitungsschutzschalter Steuerung
F11 Leitungsschutzschalter Zusatzheizung 1
F13 Leitungsschutzschalter Zusatzheizung 2
F14 Schutz Elektro Heizstab Brauchwarmwasser oder Puffe rspeicher
ZW2
Klemmen
BUP Brauchwasser Umwälzpumpe/Umschaltventil
EVU Energie Versorger Kontakt; bei Freigabe geschlossen ; Brücke wenn keine Sperrzeit
FP1 Pumpe Mischkreis 1
HUP Heizkreisumwälzpumpe
MA1/MIS Lade/Entlade/Kühlmischer 1 auf
MZ1/MIS Lade/Entlade/Kühlmischer 1 zu
MOT Motorschutz; intern verdrahtet
PEX Keine Funktion
RFV Zubehör: Raumfernversteller
TA Aussenfühler
TB1 Fühler Mischkreis 1
TBW Brauchwasserfühler/thermostat
TRL Externer Rücklauffühler
VBO Ventilator; intern verdrahtet
X0-X4 Klemmleisten auf Reglerplatine (siehe Aufkleber)
X1/X5 Stecker auf Reglerplatine (siehe Aufkleber)
X7 Klemmleiste in Schaltkasten Wandregler; N/PE-Vertei lung für externe 230V Geräte
X8 Verteilerdose in Wärmepumpe: Einspeisung Leistung V erdichter
X9 Verteilerdose in Wärmepumpe: Einspeisung Leistung Z usatzheizung
X12 Stecker am Schaltkasten Wärmepumpe (Steuerleitung)
X52 Stecker am Schaltkasten Wärmepumpe (Fühlerleitung)
ZUP Zusatzumwälzpumpe
ZIP Zirkulationspumpe
ZW1 Steuersignal zusätzlicher Wärmeerzeuger 1; intern v erdrahtet
ZW2/SST Steuersignal zusätzlicher Wärmeerzeuger 2
Absicherung bitte den technischen Daten entnehmen
A3
-F10
-F13
-F14
-F11
B10 A
-K14
A1
A2
EVU
3~N/PE/400V/50Hz
3~N/PE/400V/50Hz
3~N/PE/400V/50Hz
1~N/PE/230V/50Hz
A2
-X8
-X9
-X52
-X12
A5
ZW2
A4
-X10
PE
N
L
A1
-X1
-X0
L1
-X2
MOT
ASD
EVU
-X3
HUP
FP1
ZUP
BUP
VBO
ZW1
ZW2/SST
MA1
MZ1
ZIP
-X4
PEX
GND
RFV
TB1
TBW
TA
TRL
-X5
HUP
ZUP
BUP
MIS
ZIP
RFV
TB1
TBW
TA

Stromlaufplan 1/2

LW 180A

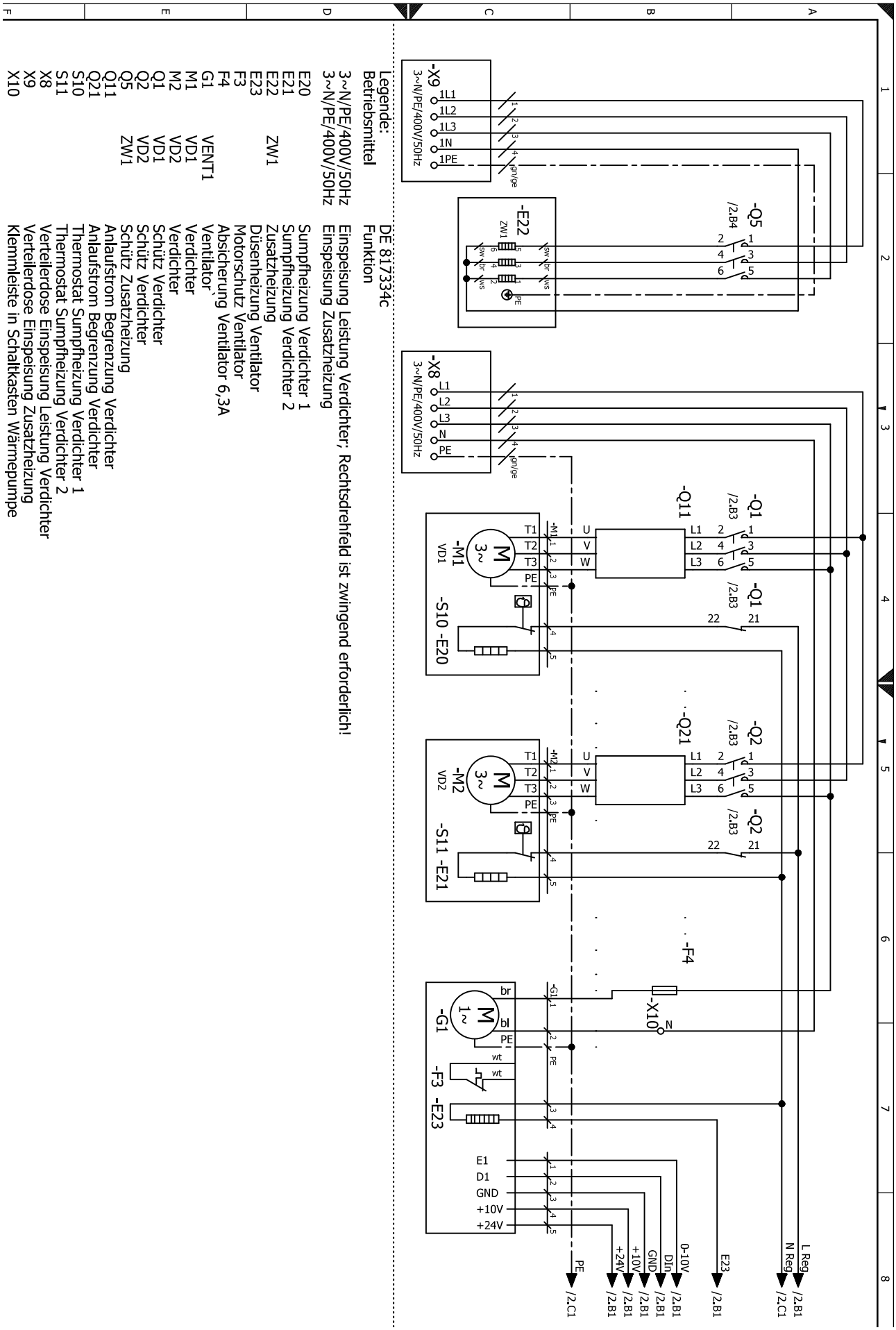

Legende:
Betriebsmittel

DE 8173334c
Funktion

3~N/PE/400V/50Hz	Einspeisung Leistung Verdichter; Rechtsdrehfeld ist zwingend erforderlich!
3~N/PE/400V/50Hz	Einspeisung Zusatzheizung
E20	Sumpfheizung Verdichter 1
E21	Sumpfheizung Verdichter 2
E22 ZW1	Zusatzheizung
E23	Düsenheizung Ventilator
F3	Motorschutz Ventilator
F4	Absicherung Ventilator 6,3A
G1 VENT1	Ventilator
M1 VD1	Verdichter
M2 VD2	Verdichter
Q1 VD1	Schütz Verdichter
Q2 VD2	Schütz Verdichter
Q5 ZW1	Schütz Zusatzheizung
Q11	Anlaufstrom Begrenzung Verdichter
Q21	Anlaufstrom Begrenzung Verdichter
S10	Thermostat Sumpfheizung Verdichter 1
S11	Thermostat Sumpfheizung Verdichter 2
X8	Verteilerdose Einspeisung Leistung Verdichter
X9	Verteilerdose Einspeisung Zusatzheizung
X10	Klemmleiste in Schaltkasten Wärmepumpe
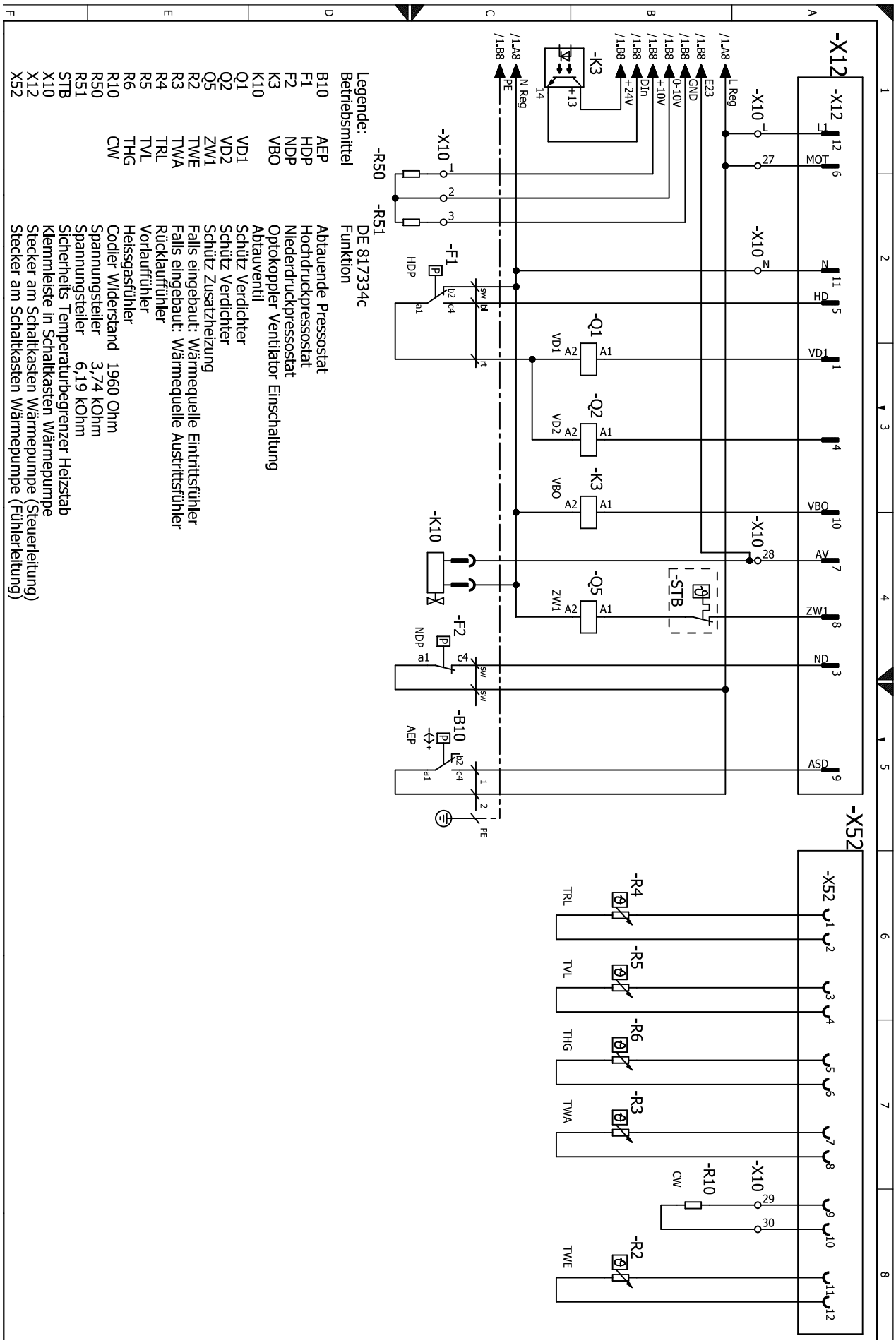
Stromlaufplan 2/2