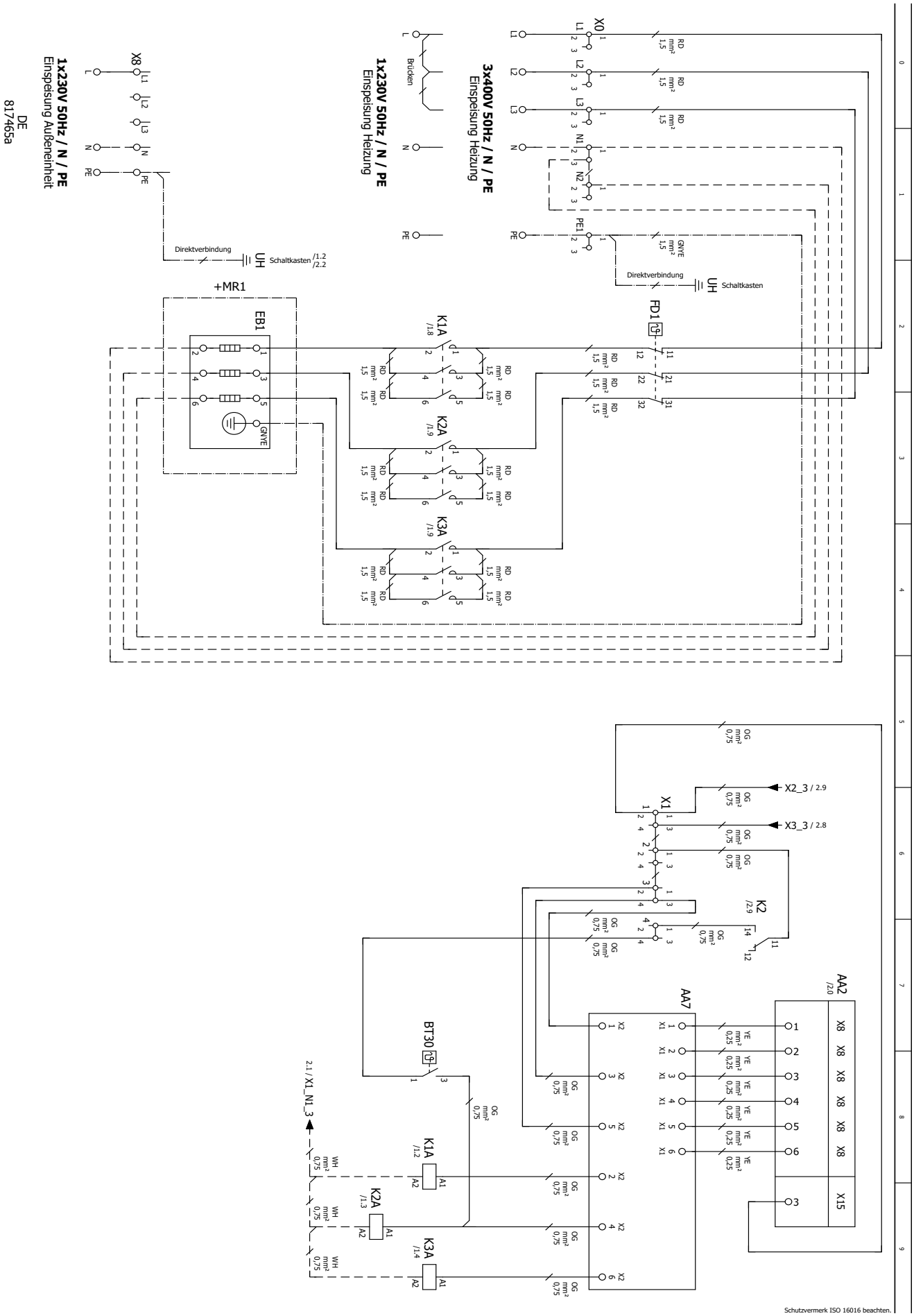
1x230V 50Hz / N / PE
Einspeisung Außeneinheit
DE
817465a
X8
L1
L2
L3
N
PE
Direktverbindung
UH
Schaltkasten /1.2 /2.2
+MR1
EB1
GNYE
1x230V 50Hz / N / PE
Einspeisung Heizung
Brücken
3x400V 50Hz / N / PE
Einspeisung Heizung
X0
N1
N2
PE1
Direktverbindung
UH
Schaltkasten
FD1
K1A /1.8
K2A /1.9
K3A /1.9
X1
X2_3 / 2.9
X3_3 / 2.8
K2 /2.9
AA7
AA2 /2.0
X15
BT30
2.1 / X1_N1_3
K1A /1.2
K2A /1.3
K3A /1.4
Schutzvermerk ISO 16016 beachten.

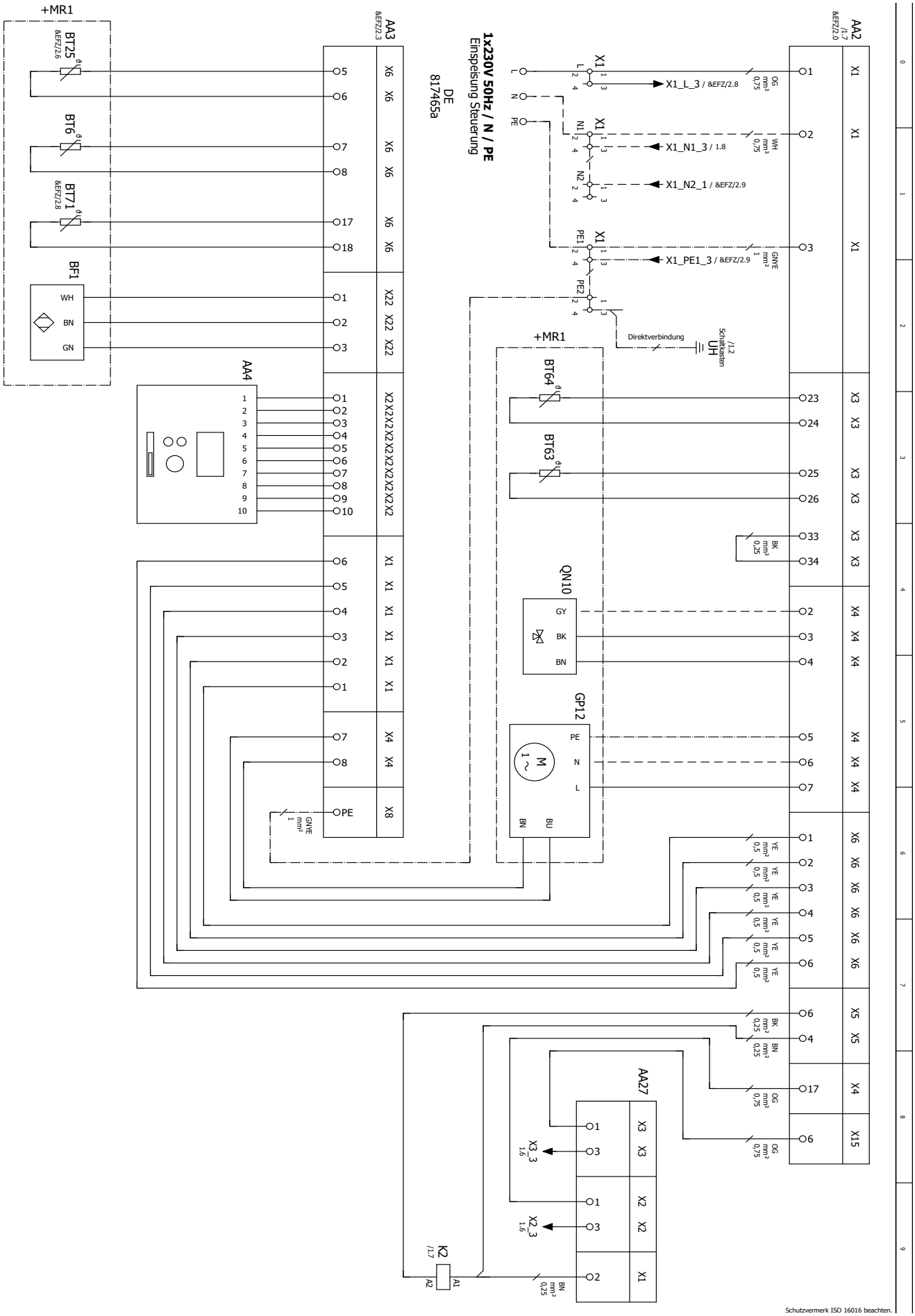
1x230V 50Hz / N / PE
Einspeisung Steuerung
DE
817465a
AA2
AA3
AA4
AA27
+MR1
BT25
BT6
BT71
BF1
BT64
BT63
QN10
GP12
X1
X2
X3
X4
X5
X6
X8
X15
X1_L_3 / &EFZ/2.8
X1_N1_3 / 1.8
X1_N2_1 / &EFZ/2.9
X1_PE1_3 / &EFZ/2.9
Direktverbindung
UH
K2
Schutzvermerk ISO 16016 beachten.

DE 817465a

Betriebsmittel	Beschreibung
AA2	Bestückte Leiterplatine Basis
AA3	Bestückte Leiterplatine Eingang
AA4	Bedienteil
AA7	Heizungsregler
AA27	Relaiskarte
BF1	Volumenstromsensor
BT6	Temperaturfühler Trinkwarmwasser
BT25	Temperaturfühler Vorlauf
BT30	Temperaturschalter
BT63	Temperaturfühler Vorlauf nach DEH
BT64	Temperaturfühler Kühlkreis
BT71	Temperaturfühler HW Rücklauf
EB1	Heizung
FD1	Sicherheitstemperaturbegrenzer
GP12	Heizungspumpe
K1A	Schütz Heizung
K2A	Schütz Heizung
K3A	Schütz Heizung
K2	Alarmrelais
QN10	Mischventil Vorlauf
X0	Einspeisung Heizung
X1	Klemmleiste Steuerung
X8	Einspeisung Verdichter
+MR1	Maschinenraum

Schutzvermerk ISO 16016 beachten