Maßbild 1

LWCV

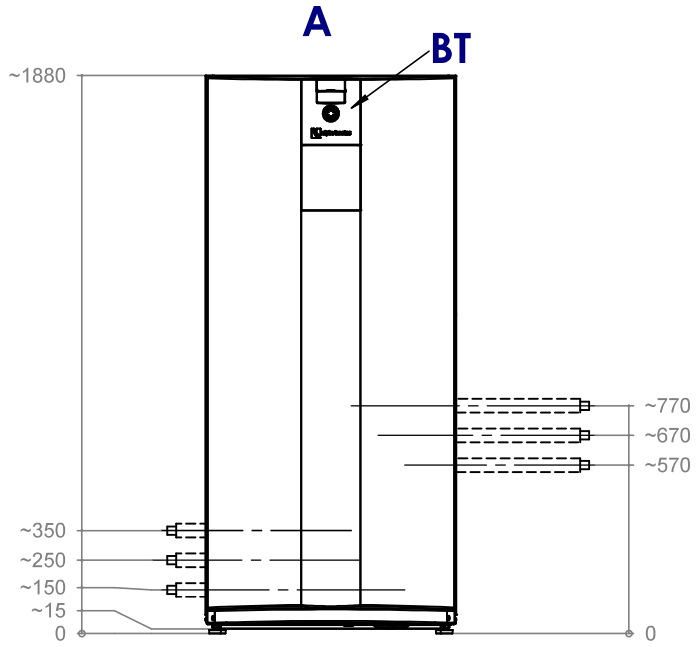

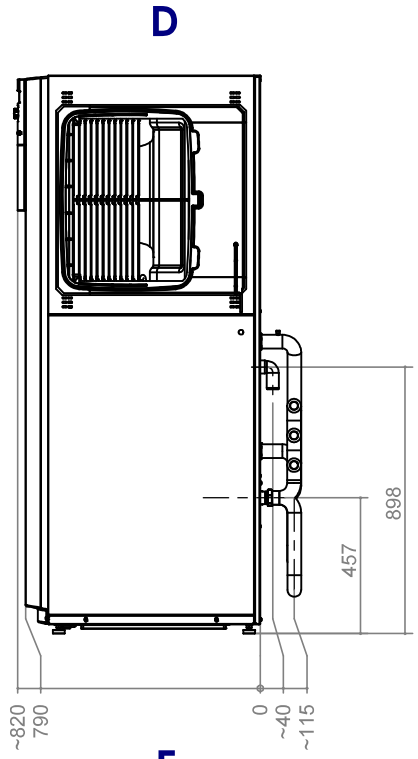

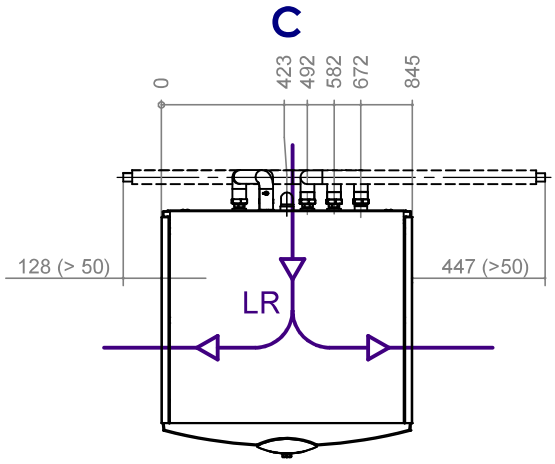

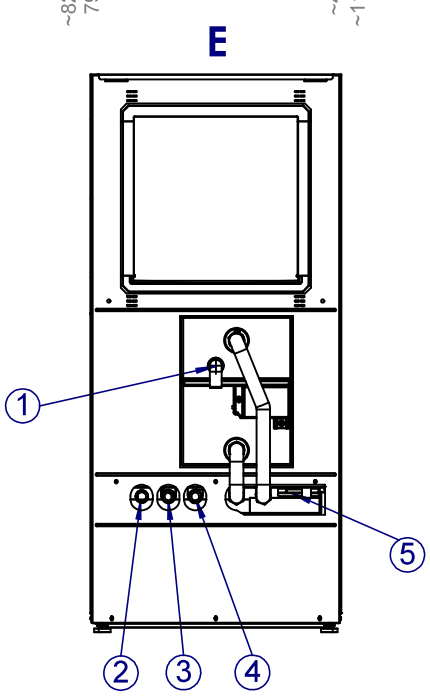

Legende: D819474
Alle Maße in mm.

Pos.	Bezeichnung
A	Vorderansicht
B	Seitenansicht von rechts
C	Draufsicht
E	Rückansicht ohne Verrohrung
LR	Luftrichtung (links oder rechts vor Ort wählbar)
BT	Bedienteil

Pos.	Bezeichnung	Dim.	im Lieferumfang
1	Kondensatablauf HT-Rohr	DN 40	
2	Heizwasser Austritt (Vorlauf)	G ⅝" Außengewinde	Rohrdimensionen außen Ø28 Kugelhähne Innengewinde Rp 1"
3	Trinkwarmwasser Austritt (Vorlauf)	G ⅝" Außengewinde	
4	Heizwasser/Trinkwarmwasser Eintritt (Rücklauf) + Sicherheitsventil Rp ¾" + Manometer Heizkreis	G ⅝" Außengewinde	
5	Kabeldurchführung	G ⅝" Außengewinde	

A1

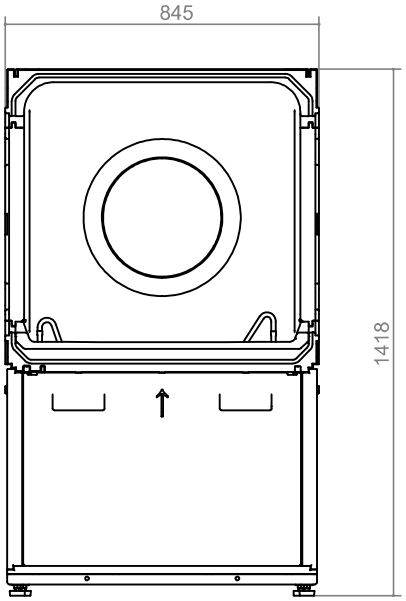

B1

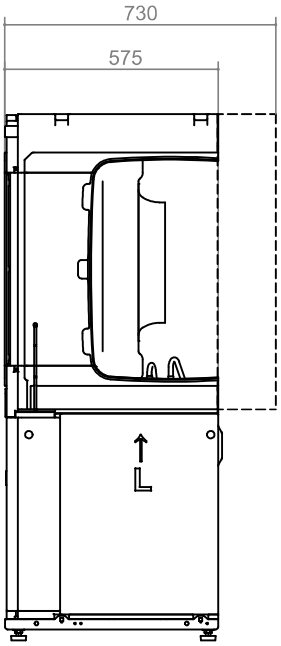

A2

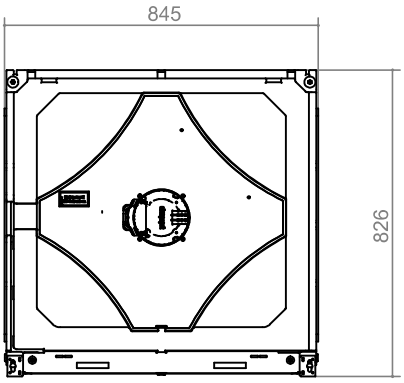

B2

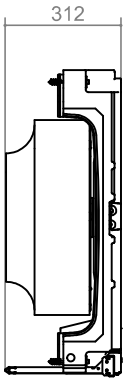

A3

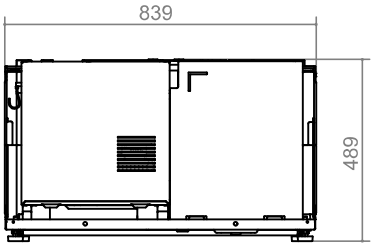

B3

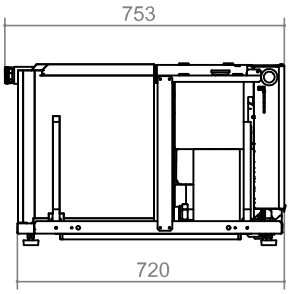

Legende: D819474
Alle Maße in mm.

Pos.	Bezeichnung
A1	Wärmepumpenmodul Vorderansicht
B1	Wärmepumpenmodul Seitenansicht von links
A2	Ventilatormodul Vorderansicht
B2	Ventilatormodul Seitenansicht von links

Pos.	Bezeichnung
A3	Compactmodul Vorderansicht
B3	Compactmodul Seitenansicht von links