Klemmenplan

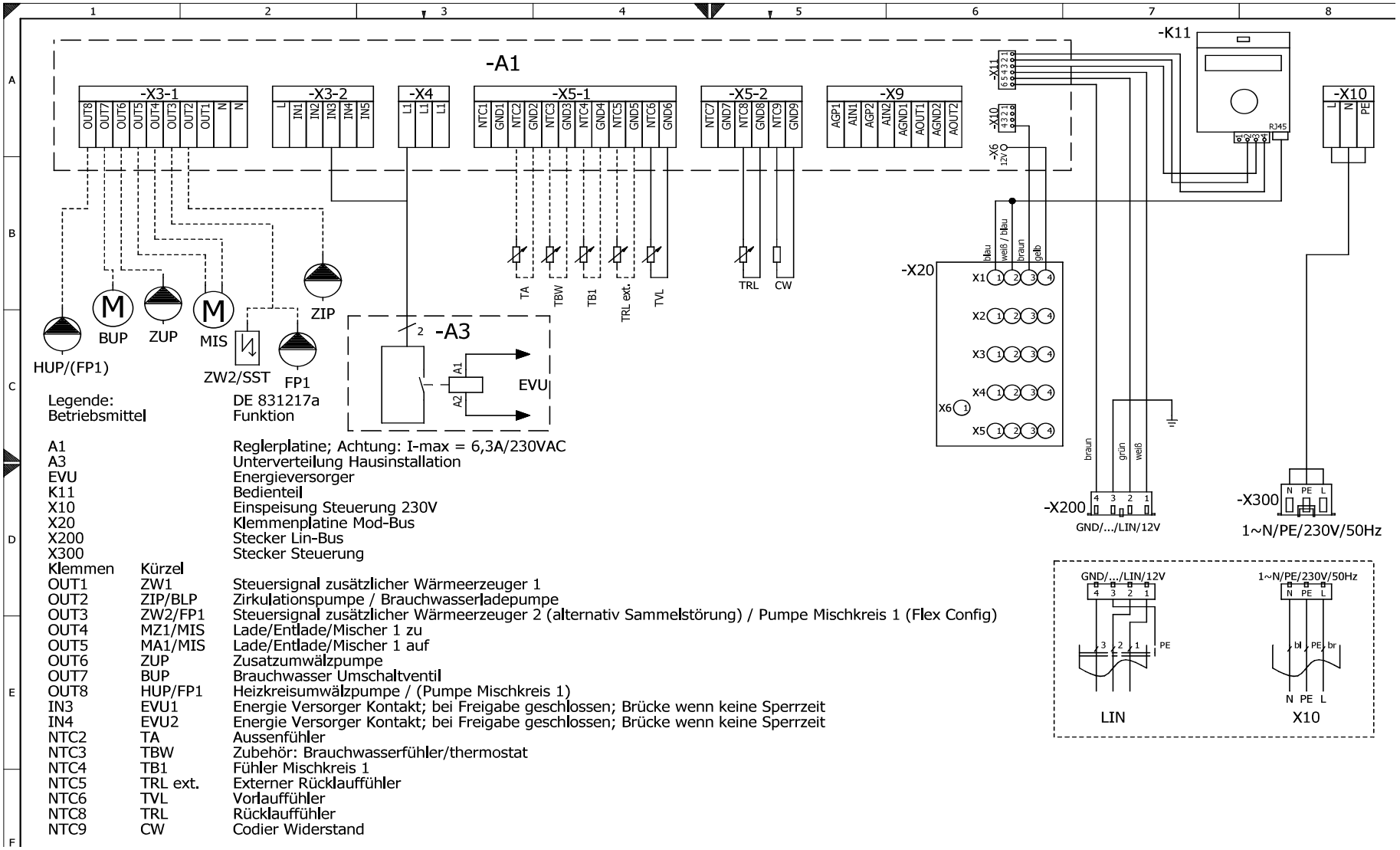

Legende:		DE 831217a
Betriebsmittel		Funktion
A1		Reglerplatine; Achtung: I-max = 6,3A/230VAC
A3		Unterverteilung Hausinstallation
EVU		Energieversorger
K11		Bedienteil
X10		Einspeisung Steuerung 230V
X20		Klemmenplatine Mod-Bus
X200		Stecker Lin-Bus
X300		Stecker Steuerung
Klemmen	Kürzel	
OUT1	ZW1	Steuersignal zusätzlicher Wärmeerzeuger 1
OUT2	ZIP/BLP	Zirkulationspumpe / Brauchwasserladepumpe
OUT3	ZW2/FP1	Steuersignal zusätzlicher Wärmeerzeuger 2 (alternativ Sammelstörung) / Pumpe Mischkreis 1 (Flex Config)
OUT4	MZ1/MIS	Lade/Entlade/Mischer 1 zu
OUT5	MA1/MIS	Lade/Entlade/Mischer 1 auf
OUT6	ZUP	Zusatzumwälzpumpe
OUT7	BUP	Brauchwasser Umschaltventil
OUT8	HUP/FP1	Heizkreisumwälzpumpe / (Pumpe Mischkreis 1)
IN3	EVU1	Energie Versorger Kontakt; bei Freigabe geschlossen; Brücke wenn keine Sperrzeit
IN4	EVU2	Energie Versorger Kontakt; bei Freigabe geschlossen; Brücke wenn keine Sperrzeit
NTC2	TA	Aussenfühler
NTC3	TBW	Zubehör: Brauchwasserfühler/thermostat
NTC4	TB1	Fühler Mischkreis 1
NTC5	TRL ext.	Externer Rücklauffühler
NTC6	TVL	Vorlauffühler
NTC8	TRL	Rücklauffühler
NTC9	CW	Codier Widerstand

Klemmenplan Netzanschluß Wärmepumpe 1~230V + Elektroheizelement 3~400V

H(D)V 9-1/3
HDV 12-1/3

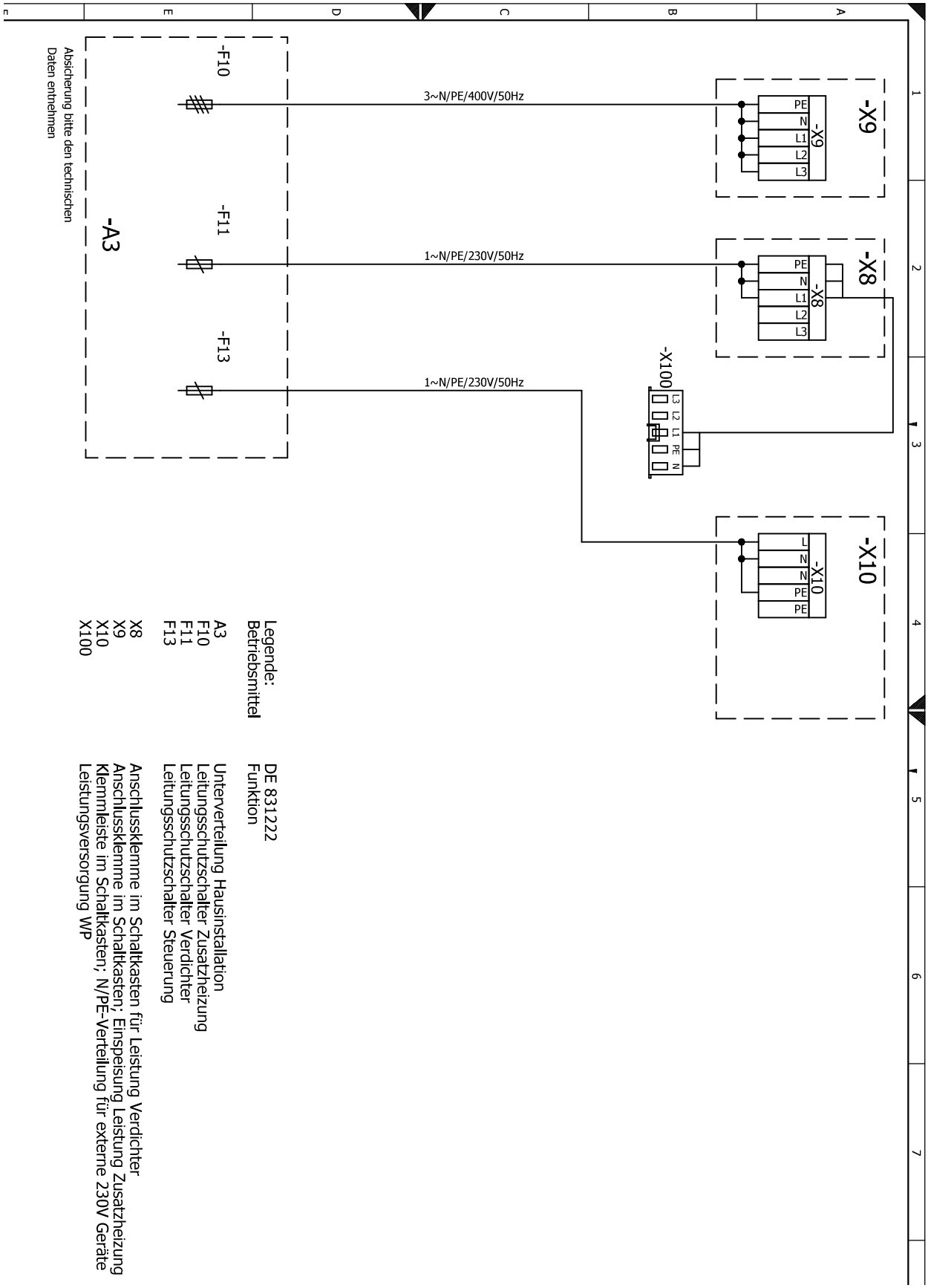

Klemmenplan Netzanschluß Wärmepumpe 3~400V + Elektroheizelement 3~400V

HV 12-3

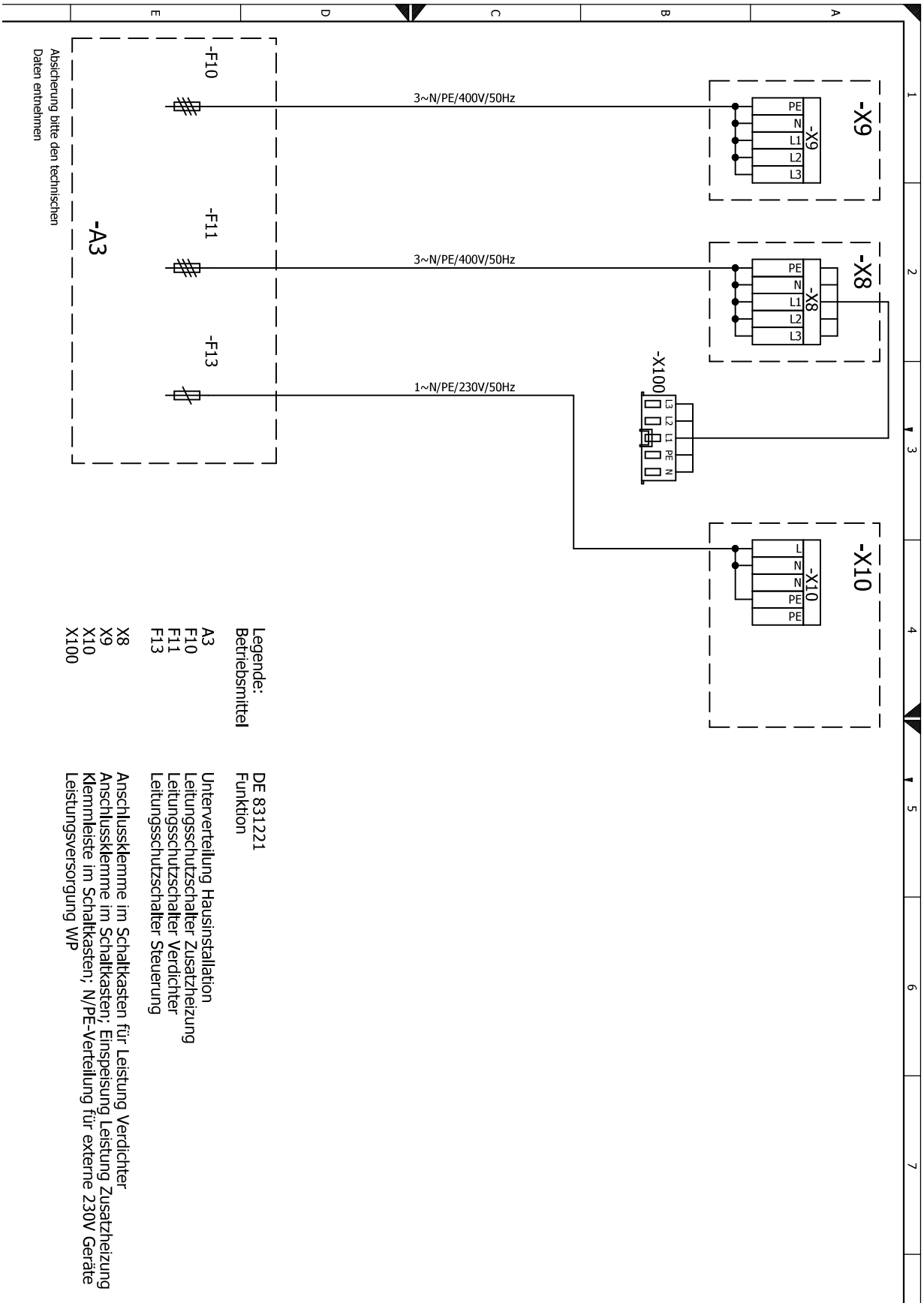

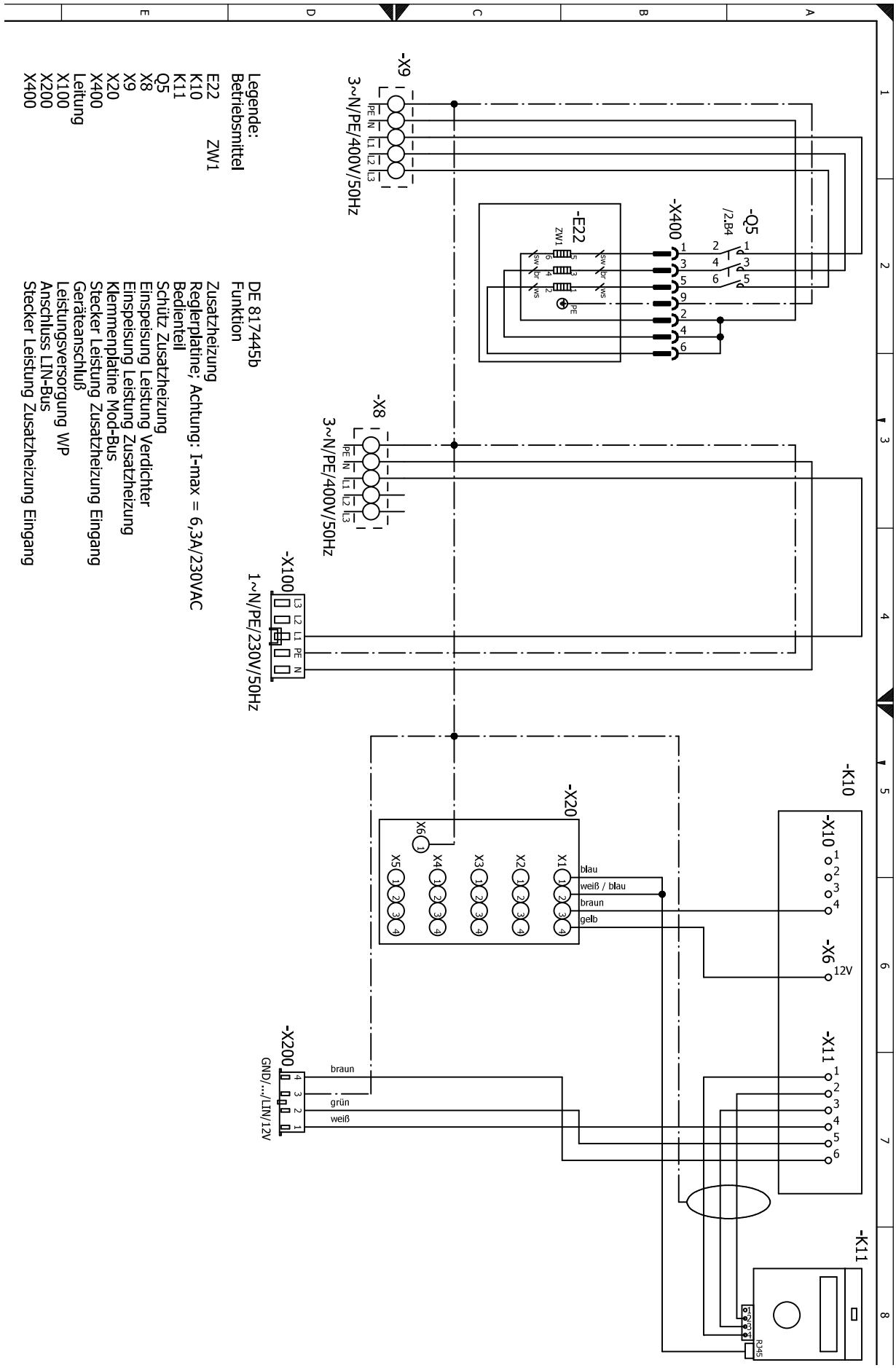
Legende:
Betriebsmittel
E22 ZW1
K10
K11
Q5
X8
X9
X20
X400
Leitung
X100
X200
X400
DE 817445b
Funktion
Zusatzheizung
Reglerplatine; Achtung: I-max = 6,3A/230VAC
Bedienteil
Schütz Zusatzheizung
Einspeisung Leistung Verdichter
Einspeisung Leistung Zusatzheizung
Klemmenplatine Mod-Bus
Stecker Leistung Zusatzheizung Eingang
Geräteanschluß
Leistungsversorgung WP
Anschluss LIN-Bus
Stecker Leistung Zusatzheizung Eingang
-X9
3~N/PE/400V/50Hz
-E22
-X400
-Q5
/2.B4
-X8
3~N/PE/400V/50Hz
-X100
1~N/PE/230V/50Hz
-X20
blau
weiß / blau
braun
gelb
-K10
-X10
-X6
12V
-X11
-X200
GND/.../LIN/12V
braun
grün
weiß
-K11
RJ45

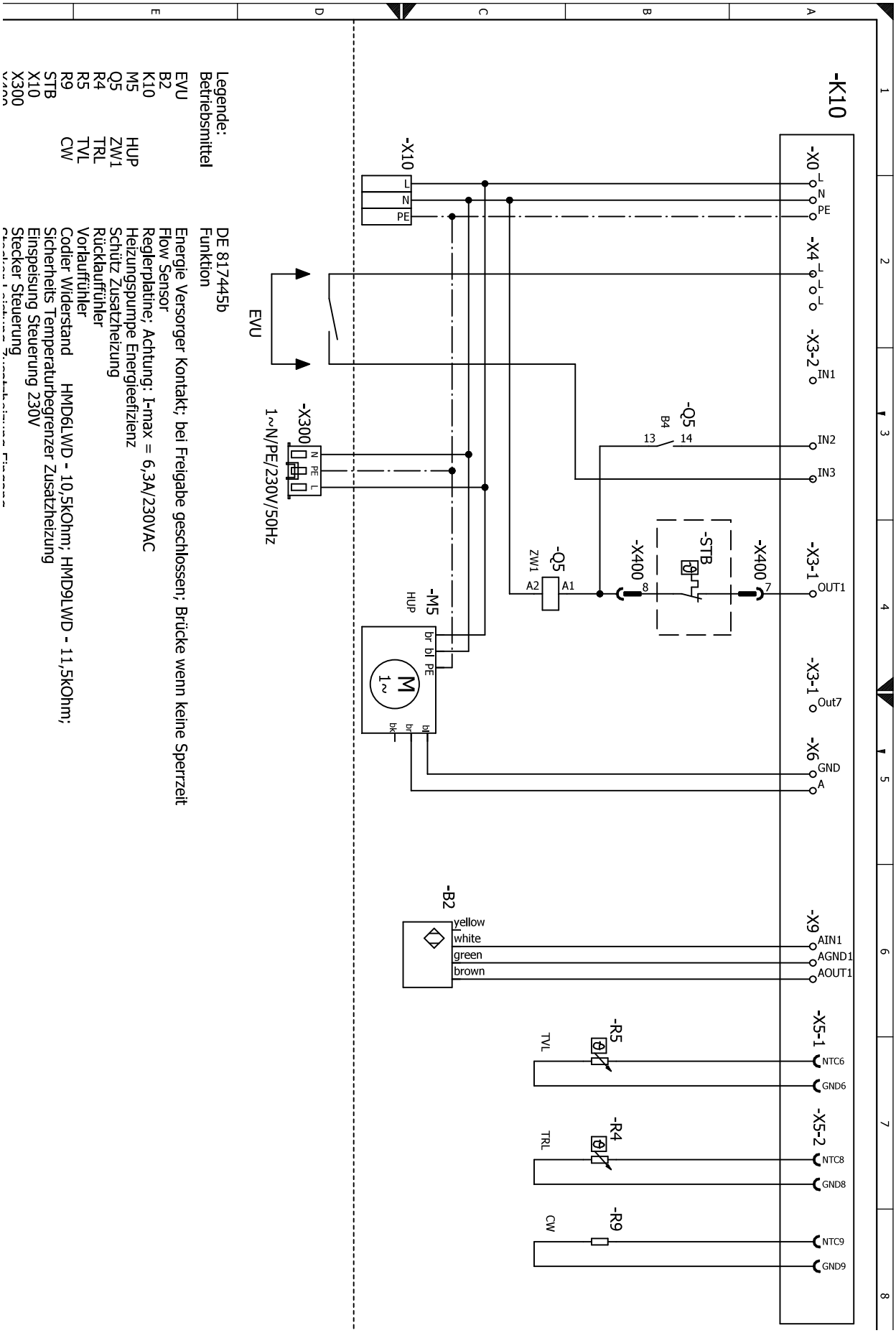

Legende:
Betriebsmittel

EVU	DE 817445b
B2	Funktion
K10	Energie Versorger Kontakt; bei Freigabe geschlossen; Brücke wenn keine Sperrzeit
M5	Flow Sensor
Q5	Reglerplatine; Achtung: I-max = 6,3A/230VAC
R4	Heizungspumpe Energieeffizienz
R5	Schütz Zusatzheizung
R9	Rücklauffühler
STB	Vorlauffühler
X10	Codier Widerstand HMD6LWD - 10,5kOhm; HMD9LWD - 11,5kOhm;
X300	Sicherheits Temperaturbegrenzer Zusatzheizung
X400	Einspeisung Steuerung 230V
HUP	Stecker Steuerung
ZW1	
TRL	
TVL	
CW	