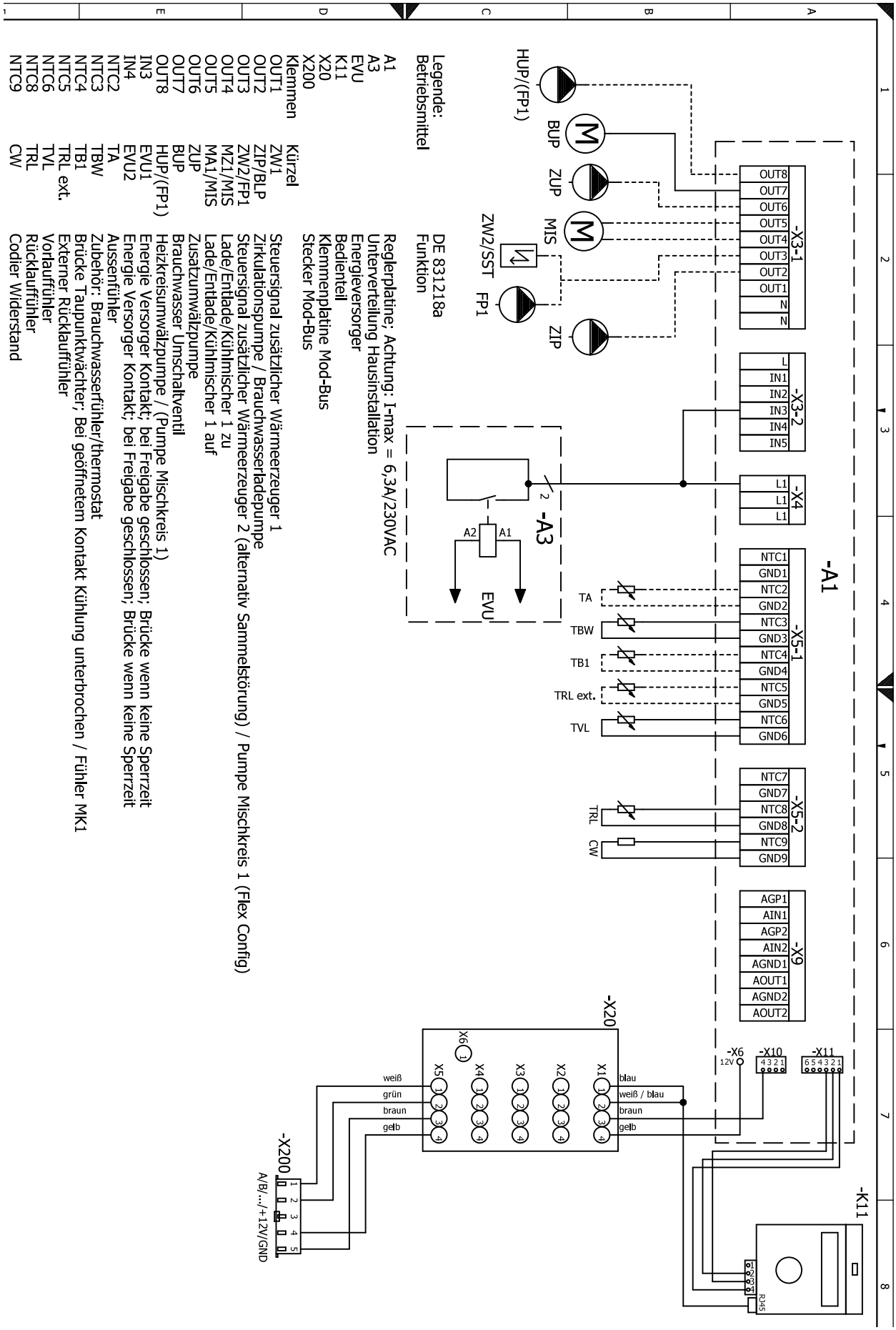
-A1
-X3-1
OUT8
OUT7
OUT6
OUT5
OUT4
OUT3
OUT2
OUT1
N
N
-X3-2
L
IN1
IN2
IN3
IN4
IN5
-X4
L1
L1
L1
-X5-1
NTC1
GND1
NTC2
GND2
NTC3
GND3
NTC4
GND4
NTC5
GND5
NTC6
GND6
-X5-2
NTC7
GND7
NTC8
GND8
NTC9
GND9
-X9
AGP1
AIN1
AGP2
AIN2
AGND1
AOUT1
AGND2
AOUT2
-A3
A2
A1
EVU
TA
TBW
TB1
TRL ext.
TVL
TRL
CW
HUP/(FP1)
BUP
ZUP
MIS
ZW2/SST
FP1
ZIP
-X20
X1
X2
X3
X4
X5
X6
blau
weiß / blau
braun
gelb
-X6
12V
-X10
-X11
-K11
RJ45
-X200
A/B/.../+12V/GND
weiß
grün
braun
gelb
Legende:
Betriebsmittel
DE 831218a
Funktion
Reglerplatine; Achtung: I-max = 6,3A/230VAC
Unterverteilung Hausinstallation
Energieversorger
Bedienteil
Klemmenplatine Mod-Bus
Stecker Mod-Bus
A1 Steuersignal zusätzlicher Wärmeerzeuger 1
A3 Zirkulationspumpe / Brauchwasserladepumpe
EVU Steuersignal zusätzlicher Wärmeerzeuger 2 (alternativ Sammelstörung) / Pumpe Mischkreis 1 (Flex Config)
K11 Lade/Entlade/Kühlmischer 1 zu
X20 Lade/Entlade/Kühlmischer 1 auf
X200 Zusatzumwälzpumpe
Klemmen Brauchwasser Umschaltventil
Kürzel Heizkreisumwälzpumpe / (Pumpe Mischkreis 1)
OUT1 ZW1 Energie Versorger Kontakt; bei Freigabe geschlossen; Brücke wenn keine Sperrzeit
OUT2 ZIP/BLP Energie Versorger Kontakt; bei Freigabe geschlossen; Brücke wenn keine Sperrzeit
OUT3 ZW2/FP1 Aussenfühler
OUT4 MZ1/MIS Zubehör: Brauchwasserfühler/thermostat
OUT5 MA1/MIS Brücke Taupunktwächter; Bei geöffnetem Kontakt Kühlung unterbrochen / Fühler MK1
OUT6 ZUP Externer Rücklauffühler
OUT7 BUP Vorlauffühler
OUT8 HUP/(FP1) Rücklauffühler
IN3 EVU1 Codier Widerstand
IN4 EVU2
NTC2 TA
NTC3 TBW
NTC4 TB1
NTC5 TRL ext.
NTC6 TVL
NTC8 TRL
NTC9 CW

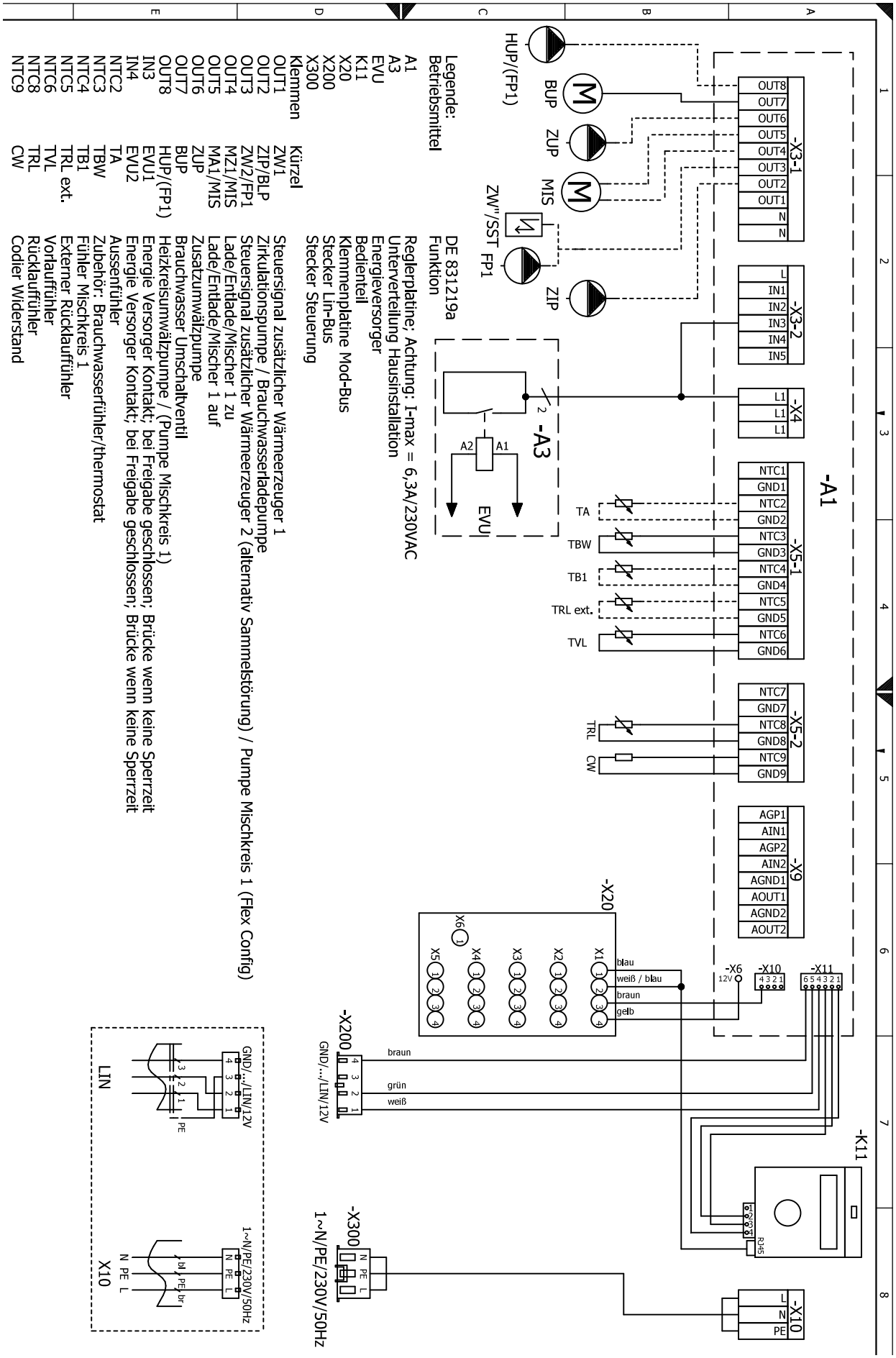
-A1
-X3-1
OUT8
OUT7
OUT6
OUT5
OUT4
OUT3
OUT2
OUT1
N
N
-X3-2
L
IN1
IN2
IN3
IN4
IN5
-X4
L1
L1
L1
-X5-1
NTC1
GND1
NTC2
GND2
NTC3
GND3
NTC4
GND4
NTC5
GND5
NTC6
GND6
-X5-2
NTC7
GND7
NTC8
GND8
NTC9
GND9
-X9
AGP1
AIN1
AGP2
AIN2
AGND1
AOUT1
AGND2
AOUT2
-A3
A2
A1
EVU
BUP
ZUP
MIS
ZW"/SST
FP1
ZIP
HUP/(FP1)
TA
TBW
TB1
TRL ext.
TVL
TRL
CW
-X20
X1
X2
X3
X4
X5
X6
blau
weiß / blau
braun
gelb
-X6
12V
-X10
4 3 2 1
-X11
6 5 4 3 2 1
-X200
GND/.../LIN/12V
braun
grün
weiß
-X300
N PE L
1~N/PE/230V/50Hz
-K11
RJ45
-X10
L
N
PE
GND/.../LIN/12V
PE
LIN
1~N/PE/230V/50Hz
bl
PE
br
N PE L
X10
Legende:
Betriebsmittel
A1 DE 831219a
A3 Funktion
EVU Reglerplatine; Achtung: I-max = 6,3A/230VAC
K11 Unterverteilung Hausinstallation
X20 Energieversorger
X200 Bedienteil
X300 Klemmenplatine Mod-Bus
Klemmen Stecker Lin-Bus
Stecker Steuerung
Klemmen Kürzel
OUT1 ZW1 Steuersignal zusätzlicher Wärmeerzeuger 1
OUT2 ZIP/BLP Zirkulationspumpe / Brauchwasserladepumpe
OUT3 ZW2/FP1 Steuersignal zusätzlicher Wärmeerzeuger 2 (alternativ Sammelstörung) / Pumpe Mischkreis 1 (Flex Config)
OUT4 MZ1/MIS Lade/Entlade/Mischer 1 zu
OUT5 MA1/MIS Lade/Entlade/Mischer 1 auf
OUT6 ZUP Zusatzumwälzpumpe
OUT7 BUP Brauchwasser Umschaltventil
OUT8 HUP/(FP1) Heizkreisumwälzpumpe / (Pumpe Mischkreis 1)
IN3 EVU1 Energie Versorger Kontakt; bei Freigabe geschlossen; Brücke wenn keine Sperrzeit
IN4 EVU2 Energie Versorger Kontakt; bei Freigabe geschlossen; Brücke wenn keine Sperrzeit
NTC2 TA Außenfühler
NTC3 TBW Zubehör: Brauchwasserfühler/thermostat
NTC4 TB1 Fühler Mischkreis 1
NTC5 TRL ext. Externer Rücklauffühler
NTC6 TVL Vorlauffühler
NTC8 TRL Rücklauffühler
NTC9 CW Codier Widerstand

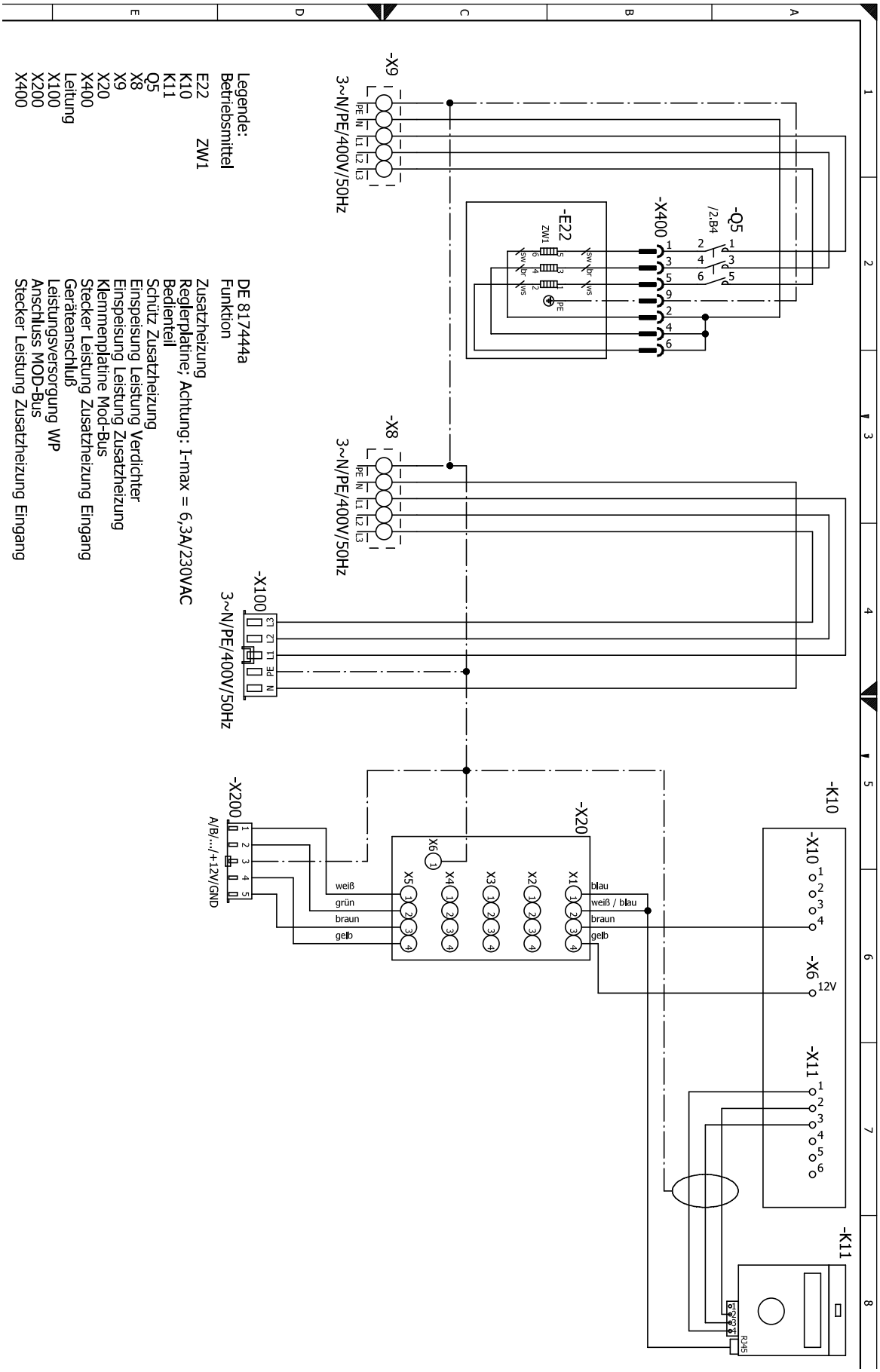
-X9
3~N/PE/400V/50Hz
-Q5
/2.B4
-X400
-E22
ZW1
-X8
3~N/PE/400V/50Hz
-X100
3~N/PE/400V/50Hz
-X200
A/B/.../+12V/GND
-X20
weiß
grün
braun
gelb
blau
weiß / blau
braun
gelb
-K10
-X10
-X6
12V
-X11
-K11
RJ45
Legende:
Betriebsmittel
E22 ZW1
K10
K11
Q5
X8
X9
X20
X400
Leitung
X100
X200
X400
DE 817444a
Funktion
Zusatzheizung
Reglerplatine; Achtung: I-max = 6,3A/230VAC
Bedienteil
Schütz Zusatzheizung
Einspeisung Leistung Verdichter
Einspeisung Leistung Zusatzheizung
Klemmenplatine Mod-Bus
Stecker Leistung Zusatzheizung Eingang
Geräteanschluß
Leistungsversorgung WP
Anschluss MOD-Bus
Stecker Leistung Zusatzheizung Eingang

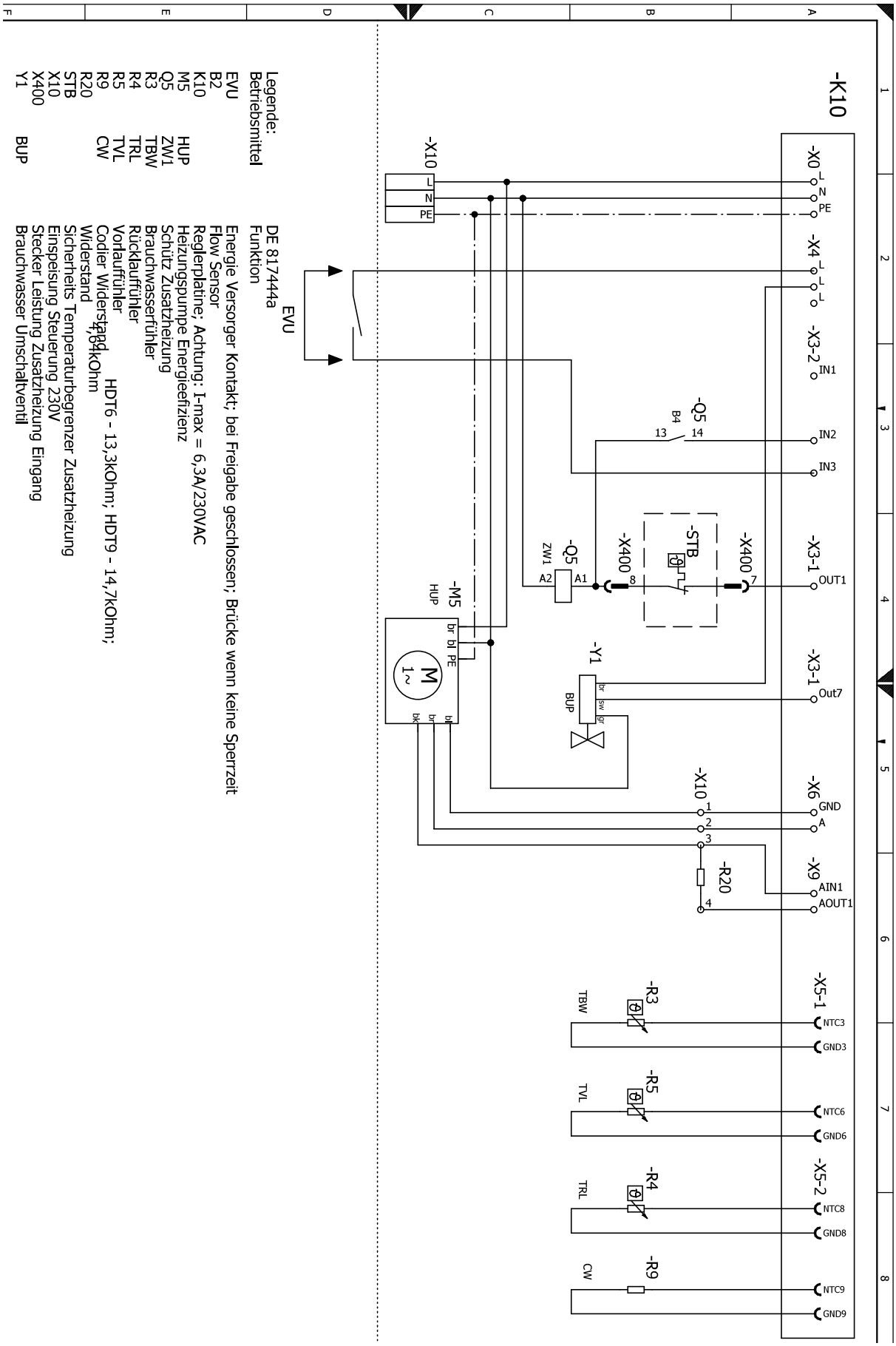
-K10
-X0
L
N
PE
-X4
-X3-2
IN1
IN2
IN3
-X3-1
OUT1
-X3-1
Out7
-X6
GND
A
-X9
AIN1
AOUT1
-X5-1
NTC3
GND3
-X5-2
NTC8
GND8
NTC9
GND9
-X10
L
N
PE
-Q5
B4
13
14
-STB
-X400
7
-X400
8
-Q5
ZW1
A2
A1
-M5
HUP
br
bl
PE
M
1~
bk
br
bl
-Y1
br
sw
gr
BUP
-X10
1
2
3
4
-R20
-R3
TBW
-R5
TVL
-R4
TRL
-R9
CW
EVU
Legende:
Betriebsmittel
EVU
B2
K10
M5
Q5
R3
R4
R5
R9
R20
STB
X10
X400
Y1
HUP
ZW1
TBW
TRL
TVL
CW
BUP
DE 8174444a
Funktion
Energie Versorger Kontakt; bei Freigabe geschlossen; Brücke wenn keine Sperrzeit
Flow Sensor
Reglerplatine; Achtung: I-max = 6,3A/230VAC
Heizungspumpe Energieeffizienz
Schütz Zusatzheizung
Brauchwasserfühler
Rücklauffühler
Vorlauffühler
Codier Widerstand
Widerstand 4,84kOhm
HDT6 - 13,3kOhm; HDT9 - 14,7kOhm;
Sicherheits Temperaturbegrenzer Zusatzheizung
Einspeisung Steuerung 230V
Stecker Leistung Zusatzheizung Eingang
Brauchwasser Umschaltventil
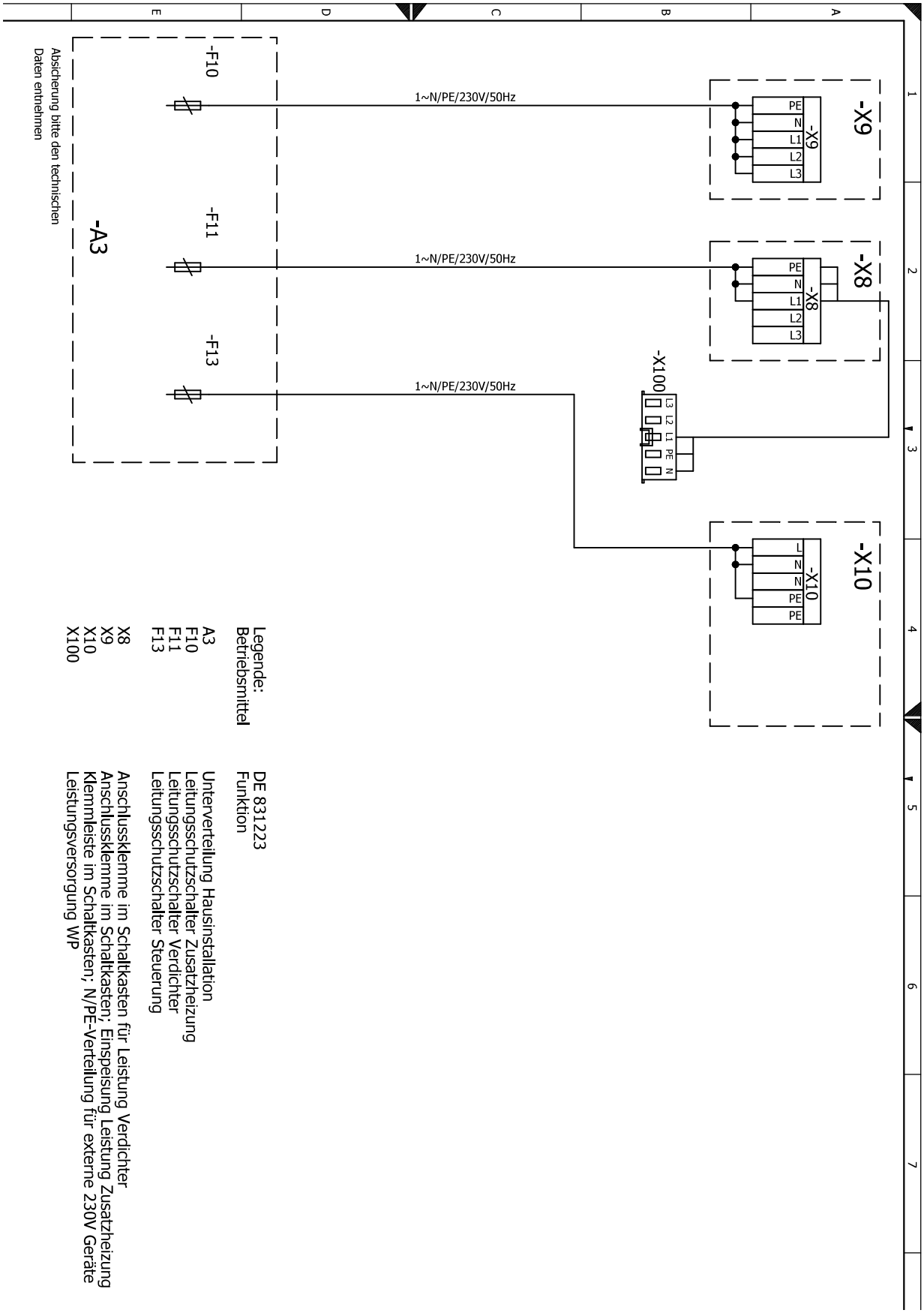
HS(D)V 9M1/3 Klemmenplan Netzanschluß Wärmepumpe 1~230V + Elektroheizelement 1~230V