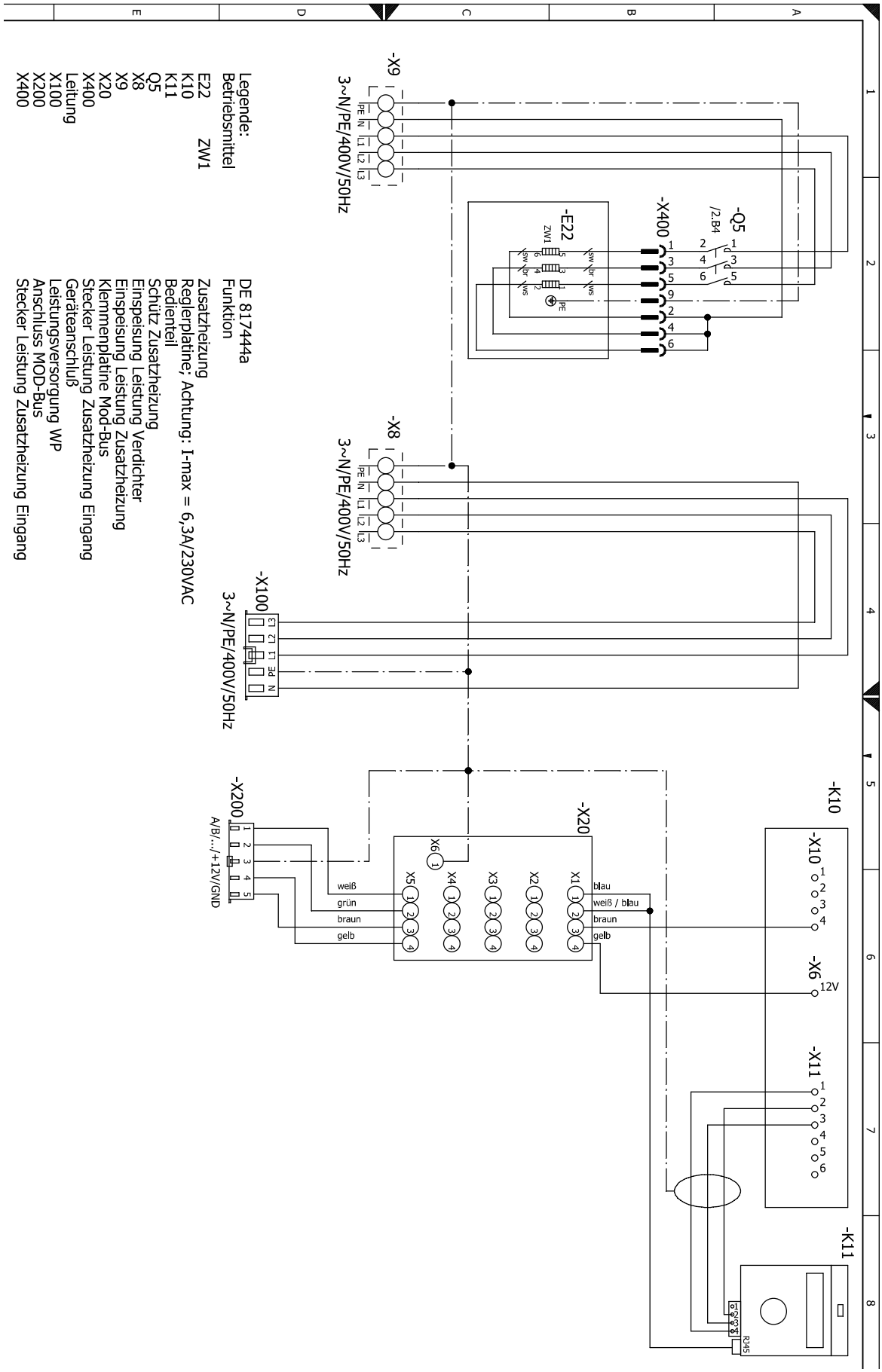
Legende:
Betriebsmittel
E22
K10
K11
Q5
X8
X9
X20
X400
Leitung
X100
X200
X400
ZW1
DE 817444a
Funktion
Zusatzheizung
Reglerplatine; Achtung: I-max = 6,3A/230VAC
Bedienteil
Schütz Zusatzheizung
Einspeisung Leistung Verdichter
Einspeisung Leistung Zusatzheizung
Klemmenplatine Mod-Bus
Stecker Leistung Zusatzheizung Eingang
Geräteanschluß
Leistungsversorgung WP
Anschluss MOD-Bus
Stecker Leistung Zusatzheizung Eingang
-X9
3~N/PE/400V/50Hz
-X8
3~N/PE/400V/50Hz
-X100
3~N/PE/400V/50Hz
-X200
A/B/.../+12V/GND
-X400
-Q5
/2.B4
-E22
ZW1
-X20
-K10
-X10
-X6
12V
-X11
-K11
RJ45
weiß
grün
braun
gelb
blau
weiß / blau
braun
gelb

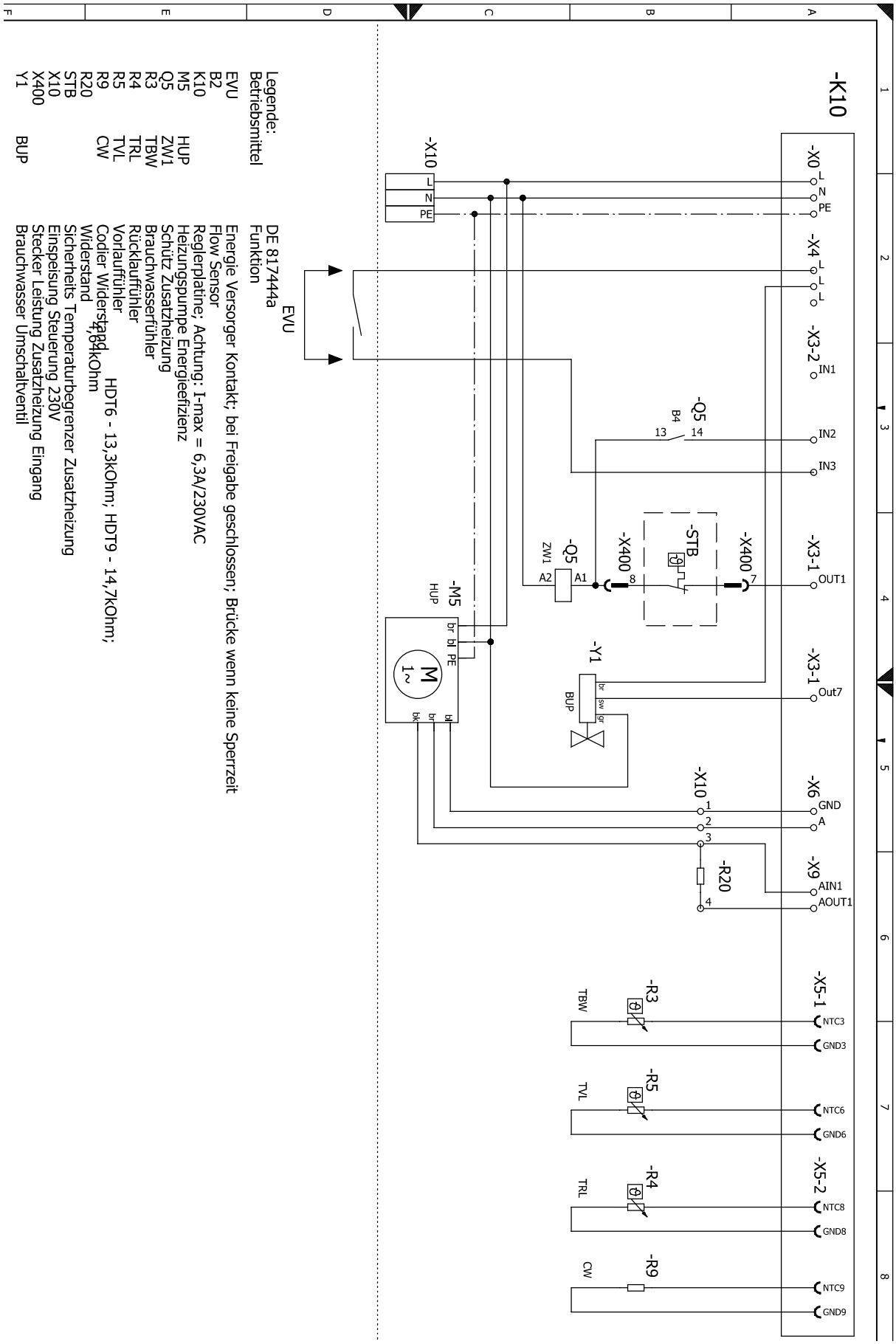

Legende:

Betriebsmittel	Funktion
EVU	Energie Versorger Kontakt; bei Freigabe geschlossen; Brücke wenn keine Sperrzeit
B2	Flow Sensor
K10	Reglerplatine; Achtung: I-max = 6,3A/230VAC
M5	Heizungspumpe Energieeffizienz
Q5	Schütz Zusatzheizung
R3	Brauchwasserfühler
R4	Rücklauffühler
R5	Vorlauffühler
R9	Codier Widerstand HDT6 - 13,3kOhm; HDT9 - 14,7kOhm;
R20	Widerstand 4,84kOhm
STB	Sicherheits Temperaturbegrenzer Zusatzheizung
X10	Einspeisung Steuerung 230V
X400	Stecker Leistung Zusatzheizung Eingang
Y1	Brauchwasser Umschaltventil
BUP	
HUP	
ZW1	
TBW	
TRL	
TVL	
CW	

DE 8174444a