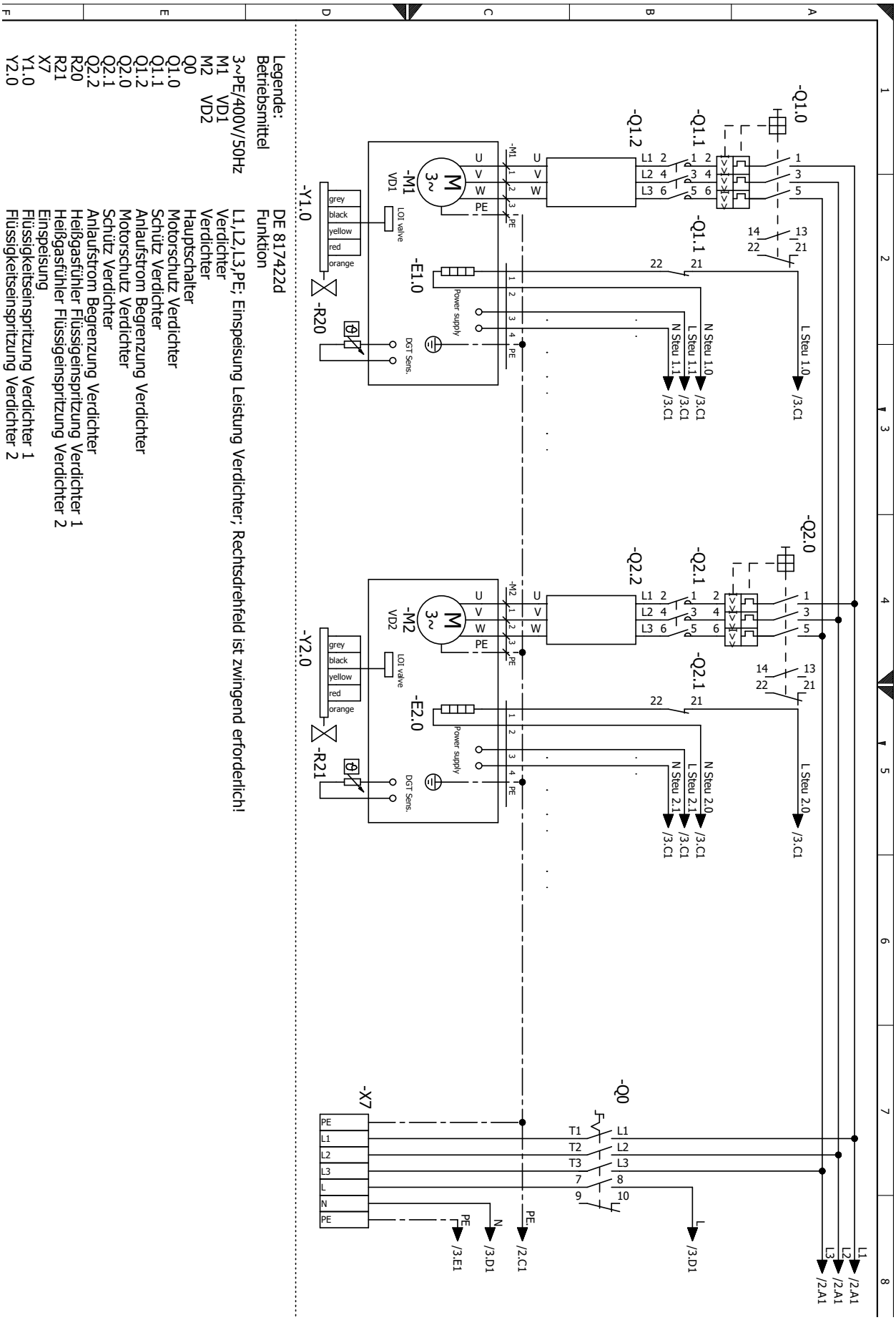
Legende:
Betriebsmittel
3~PE/400V/50Hz
M1 VD1
M2 VD2
Q0 Hauptschalter
Q1.0 Motorschutz Verdichter
Q1.1 Schütz Verdichter
Q1.2 Anlaufstrom Begrenzung Verdichter
Q2.0 Motorschutz Verdichter
Q2.1 Schütz Verdichter
Q2.2 Anlaufstrom Begrenzung Verdichter
R20 Heißgasfühler Flüssigeinspritzung Verdichter 1
R21 Heißgasfühler Flüssigeinspritzung Verdichter 2
X7 Einspeisung
Y1.0 Flüssigkeitseinspritzung Verdichter 1
Y2.0 Flüssigkeitseinspritzung Verdichter 2
DE 817422d
Funktion
L1,L2,L3,PE; Einspeisung Leistung Verdichter; Rechtsdrehfeld ist zwingend erforderlich!
Verdichter
Verdichter
-Q1.0
-Q1.1
-Q1.2
-Q2.0
-Q2.1
-Q2.2
-M1
-M2
-E1.0
-E2.0
-Y1.0
-Y2.0
-R20
-R21
-X7
-Q0
grey
black
yellow
red
orange
LOI valve
Power supply
DGT Sens.
N Steu 1.0
L Steu 1.0
N Steu 1.1
L Steu 1.1
N Steu 2.0
L Steu 2.0
N Steu 2.1
L Steu 2.1
/3.C1
/2.A1
/2.C1
/3.D1
/3.E1

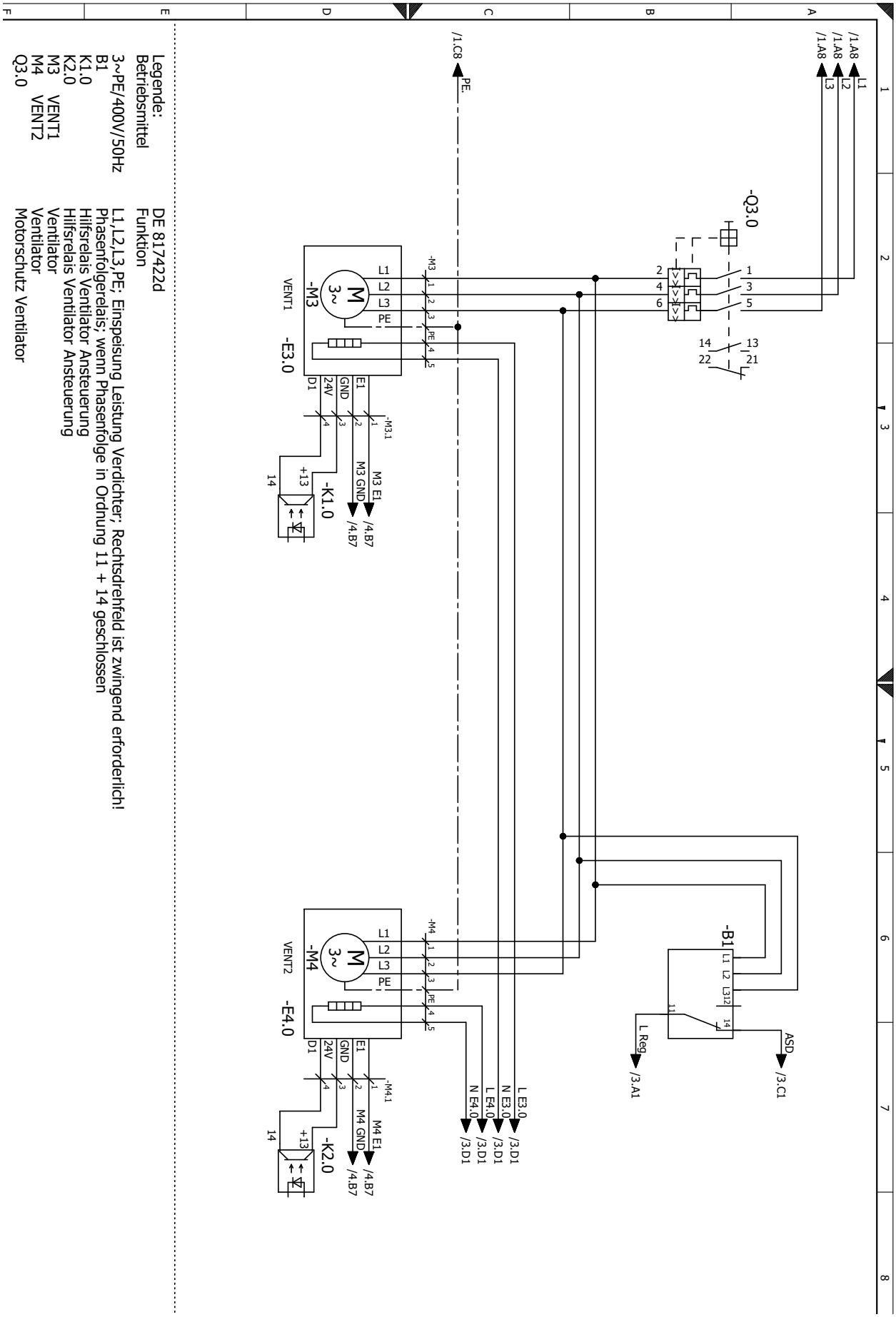

Legende:

Betriebsmittel	DE 817422d
	Funktion
3~PE/400V/50Hz	L1,L2,L3,PE; Einspeisung Leistung Verdichter; Rechtsdrehfeld ist zwingend erforderlich!
B1	Phasenfolgerelais; wenn Phasenfolge in Ordnung 11 + 14 geschlossen
K1.0	Hilfsrelais Ventilator Ansteuerung
K2.0	Hilfsrelais Ventilator Ansteuerung
M3 VENT1	Ventilator
M4 VENT2	Ventilator
Q3.0	Motorschutz Ventilator

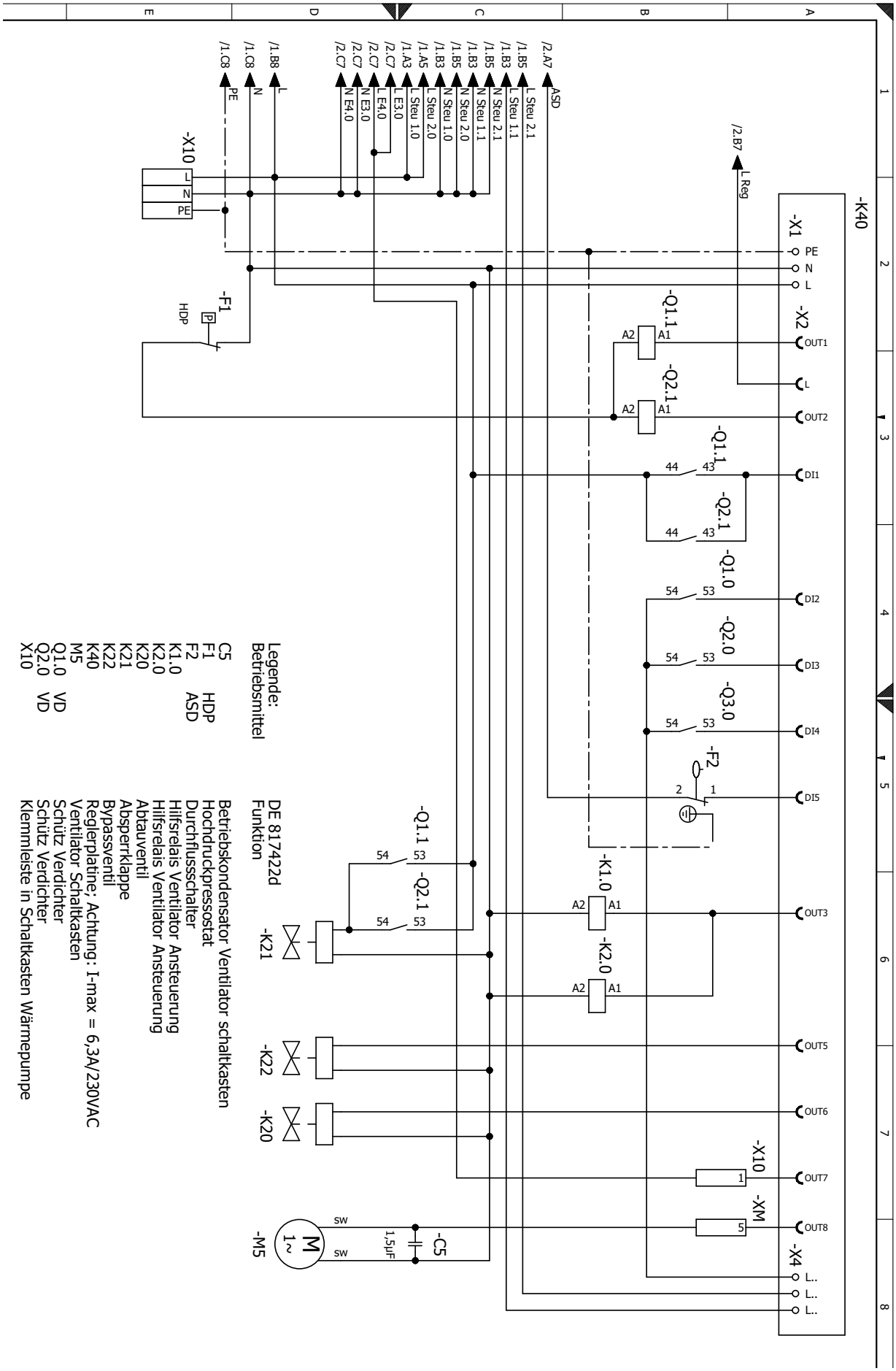
-K40
-X1
PE
N
L
-X2
OUT1
L
OUT2
DI1
DI2
DI3
DI4
DI5
OUT3
OUT5
OUT6
OUT7
OUT8
-X4
L..
L..
L..
-X10
-XM
-Q1.1
-Q2.1
-Q1.0
-Q2.0
-Q3.0
-F2
-K1.0
-K2.0
-F1
HDP
-X10
L
N
PE
/2.A7 ASD
/2.B7 L Reg
/1.B5 L Steu 2.1
/1.B3 L Steu 1.1
/1.B5 N Steu 2.1
/1.B3 N Steu 1.1
/1.B5 N Steu 2.0
/1.B3 N Steu 1.0
/1.A5 L Steu 2.0
/1.A3 L Steu 1.0
/2.C7 E3.0
/2.C7 E4.0
/2.C7 N E3.0
/2.C7 N E4.0
/1.B8 L
/1.C8 N
/1.C8 PE
-K21
-K22
-K20
-M5
-C5
1,5µF
SW
Legende:
Betriebsmittel
DE 817422d
Funktion
C5 Betriebskondensator Ventilator schaltkasten
F1 HDP Hochdruckpressostat
F2 Durchflussschalter
K1.0 ASD Hilfsrelais Ventilator Ansteuerung
K2.0 Hilfsrelais Ventilator Ansteuerung
K20 Abtauventil
K21 Absperrklappe
K22 Bypassventil
K40 Reglerplatine; Achtung: I-max = 6,3A/230VAC
M5 Ventilator Schaltkasten
Q1.0 VD Schütz Verdichter
Q2.0 VD Schütz Verdichter
X10 Klemmleiste in Schaltkasten Wärmepumpe

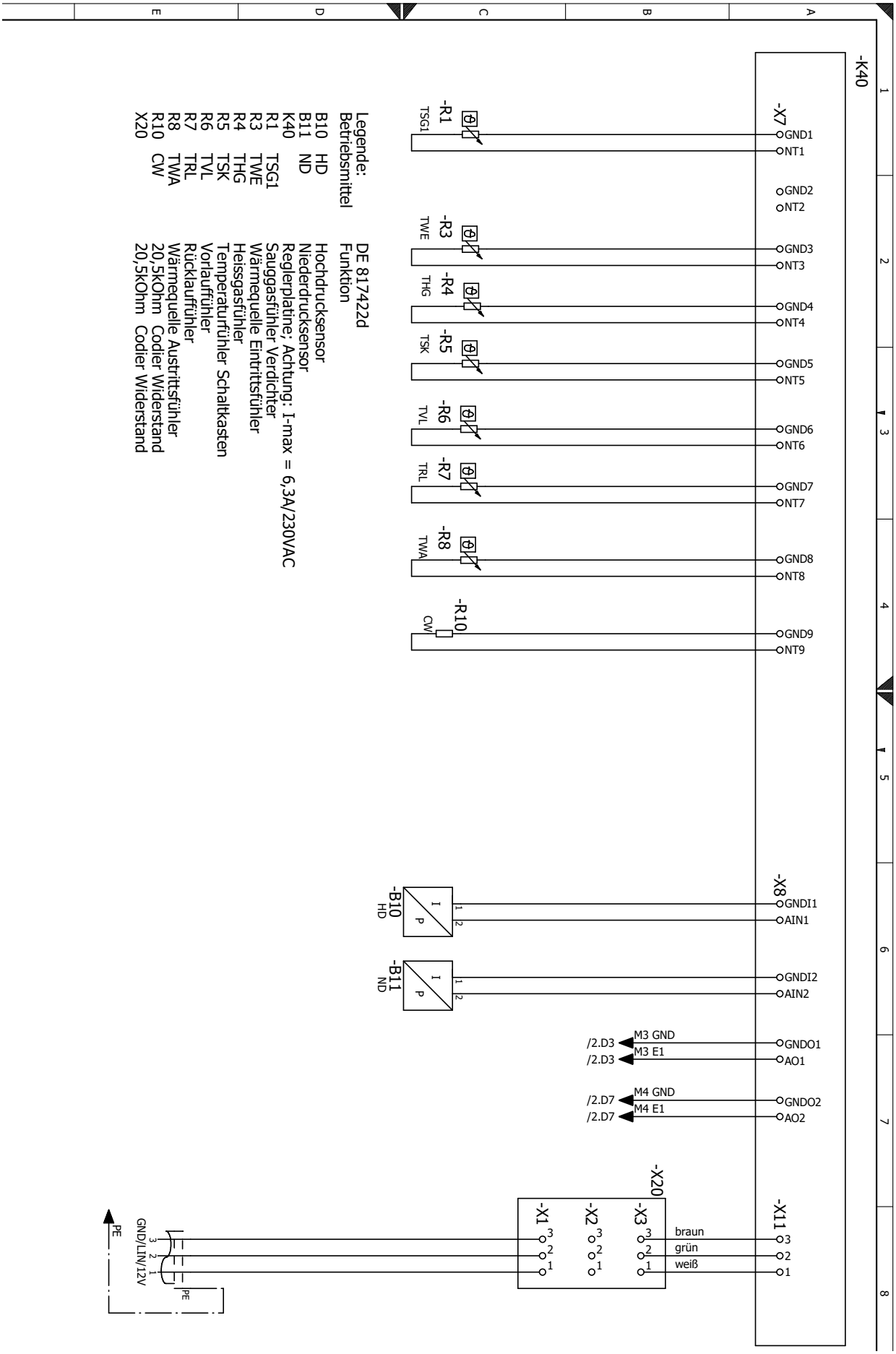
-K40
-X7
GND1
NT1
GND2
NT2
GND3
NT3
GND4
NT4
GND5
NT5
GND6
NT6
GND7
NT7
GND8
NT8
GND9
NT9
-R1
TSG1
-R3
TWE
-R4
THG
-R5
TSK
-R6
TVL
-R7
TRL
-R8
TWA
-R10
CW
-X8
GNDI1
AIN1
GNDI2
AIN2
-B10
HD
-B11
ND
GNDO1
AO1
GNDO2
AO2
/2.D3
M3 GND
M3 E1
/2.D3
/2.D7
M4 GND
M4 E1
/2.D7
-X11
-X20
-X1
-X2
-X3
braun
grün
weiß
PE
GND/LIN/12V
Legende:
Betriebsmittel
DE 817422d
Funktion
B10 HD Hochdrucksensor
B11 ND Niederdrucksensor
K40 Reglerplatine; Achtung: I-max = 6,3A/230VAC
R1 TSG1 Sauggasfühler Verdichter
R3 TWE Wärmequelle Eintrittsfühler
R4 THG Heissgasfühler
R5 TSK Temperaturfühler Schaltkasten
R6 TVL Vorlauffühler
R7 TRL Rücklauffühler
R8 TWA Wärmequelle Austrittsfühler
R10 CW 20,5kOhm Codier Widerstand
X20 20,5kOhm Codier Widerstand