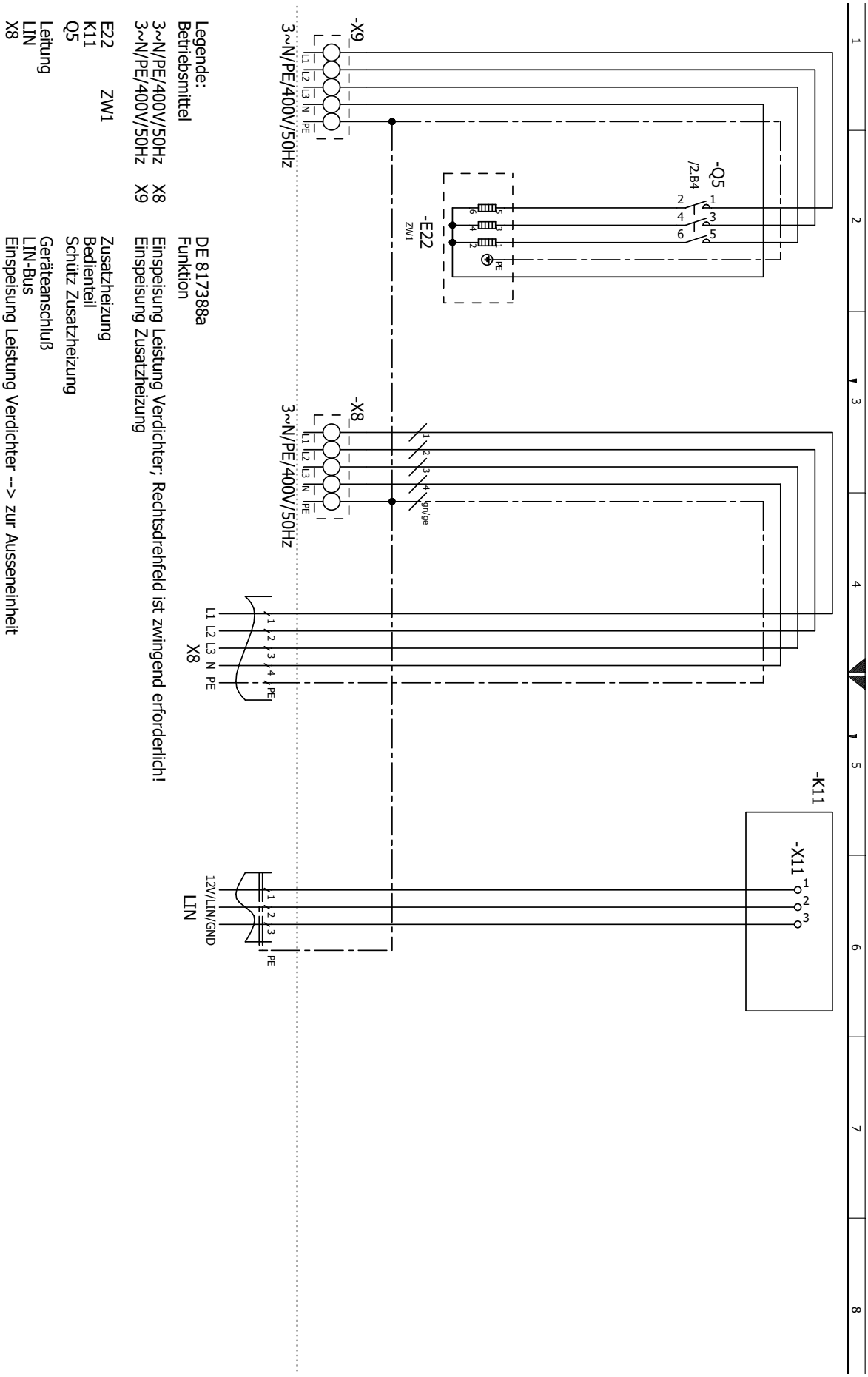
-Q5
/2.B4
-E22
ZW1
-X9
3~N/PE/400V/50Hz
-X8
3~N/PE/400V/50Hz
gn/ge
L1 L2 L3 N PE
X8
LIN
12V/LIN/GND
-K11
-X11
Legende:
Betriebsmittel
DE 817388a
Funktion
3~N/PE/400V/50Hz X8 Einspeisung Leistung Verdichter; Rechtsdrehfeld ist zwingend erforderlich!
3~N/PE/400V/50Hz X9 Einspeisung Zusatzheizung
E22 ZW1 Zusatzheizung
K11 Bedienteil
Q5 Schütz Zusatzheizung
Leitung Geräteanschluß
LIN LIN-Bus
X8 Einspeisung Leistung Verdichter --> zur Ausseneinheit

Stromlaufplan 2/2

CSD

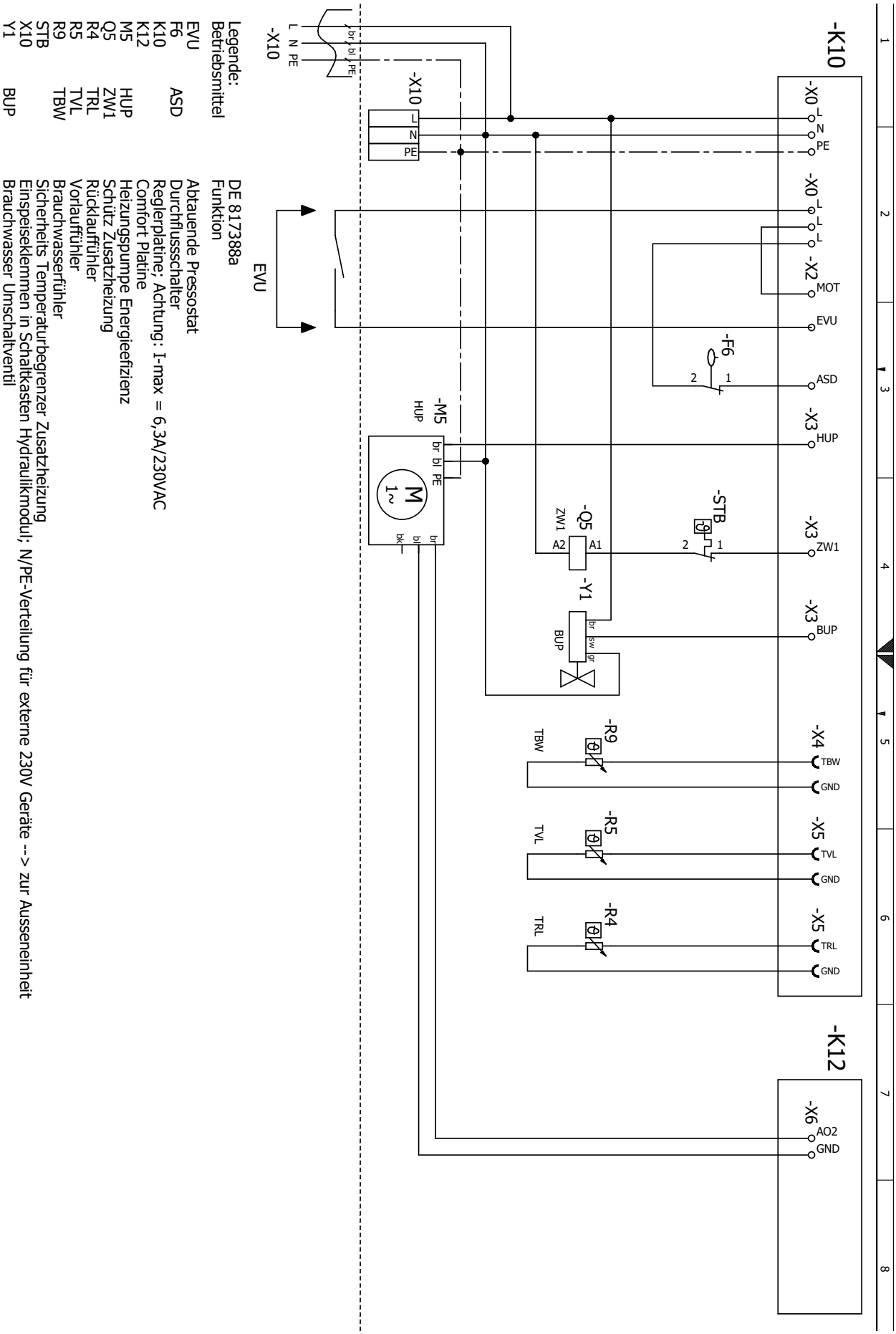

Legende:
Betriebsmittel

EVU	DE 817388a
F6	Funktion
K10	Abtauende Pressostat
K12	Durchflussschalter
M5	Reglerplatine; Achtung: I-max = 6,3A/230VAC
Q5	Comfort Platine
R4	Heizungspumpe Energieefizienz
R5	Schütz Zusatzheizung
R9	Rücklauffühler
STB	Vorlauffühler
X10	Brauchwasserfühler
Y1	Sicherheits Temperaturbegrenzer Zusatzheizung
ASD	Einspeiseklemmen in Schaltkasten Hydraulikmodul; N/PE-Verteilung für externe 230V Geräte --> zur Ausseneinheit
HUP	Heizungspumpe Energieefizienz
ZW1	Schütz Zusatzheizung
TRL	Rücklauffühler
TVL	Vorlauffühler
TBW	Brauchwasserfühler
BUP	Brauchwasser Umschaltventil