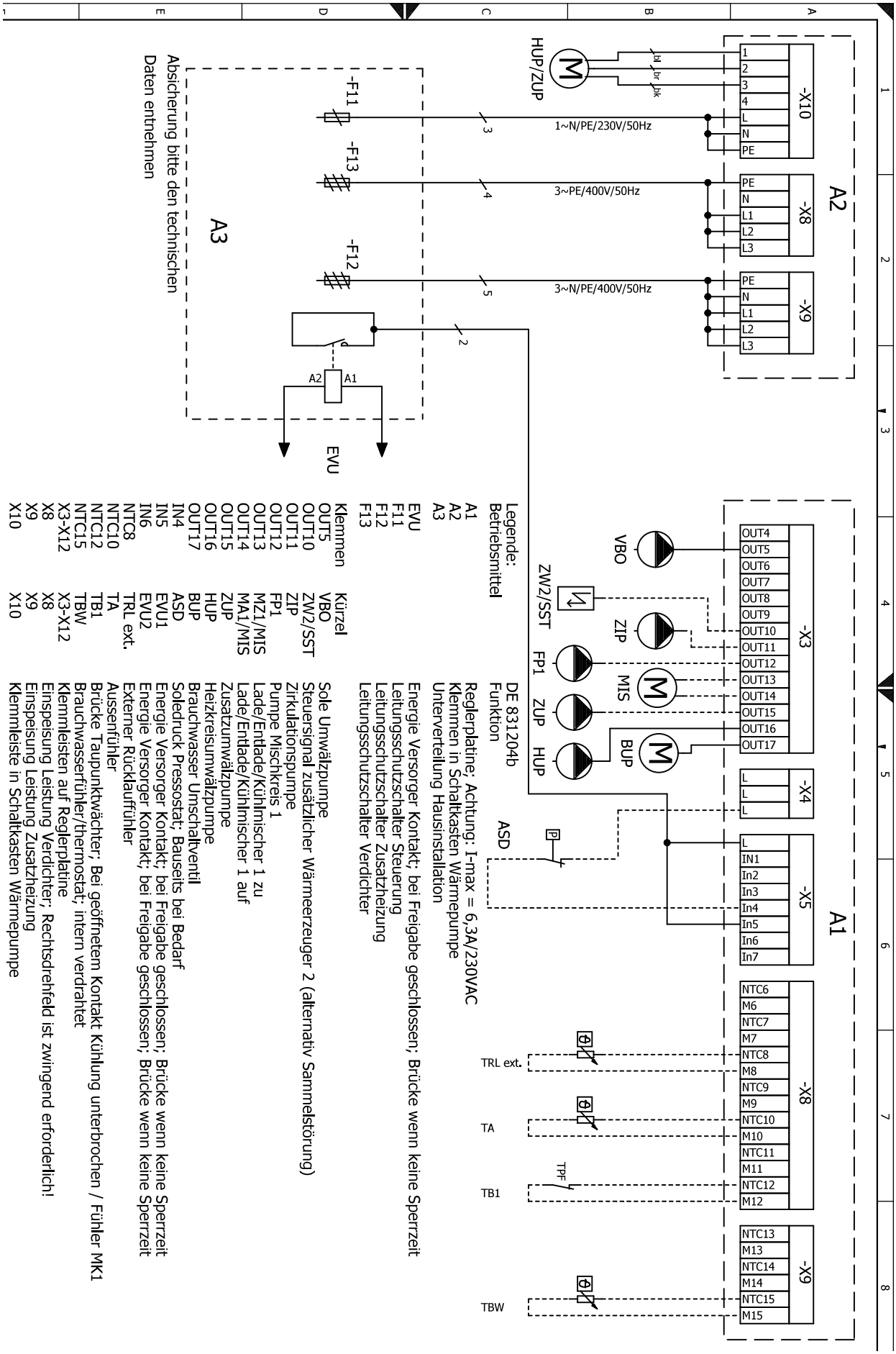
A2
-X10
1
2
3
4
L
N
PE
HUP/ZUP
bl
br
bk
1~N/PE/230V/50Hz
-X8
PE
N
L1
L2
L3
3~PE/400V/50Hz
-X9
3~N/PE/400V/50Hz
-F11
-F13
-F12
A3
Absicherung bitte den technischen Daten entnehmen
A2
A1
EVU
A1
-X3
OUT4
OUT5
OUT6
OUT7
OUT8
OUT9
OUT10
OUT11
OUT12
OUT13
OUT14
OUT15
OUT16
OUT17
VBO
ZIP
ZW2/SST
FP1
MIS
ZUP
BUP
HUP
-X4
-X5
L
IN1
In2
In3
In4
In5
In6
In7
ASD
-X8
NTC6
M6
NTC7
M7
NTC8
M8
NTC9
M9
NTC10
M10
NTC11
M11
NTC12
M12
TRL ext.
TA
TPF
TB1
-X9
NTC13
M13
NTC14
M14
NTC15
M15
TBW
Legende:
Betriebsmittel
DE 831204b
Funktion
A1 Reglerplatine; Achtung: I-max = 6,3A/230VAC
A2 Klemmen in Schaltkasten Wärmepumpe
A3 Unterverteilung Hausinstallation
EVU Energie Versorger Kontakt; bei Freigabe geschlossen; Brücke wenn keine Sperrzeit
F11 Leitungsschutzschalter Steuerung
F12 Leitungsschutzschalter Zusatzheizung
F13 Leitungsschutzschalter Verdichter
Klemmen Kürzel
OUT5 VBO Sole Umwälzpumpe
OUT10 ZW2/SST Steuersignal zusätzlicher Wärmeerzeuger 2 (alternativ Sammelstörung)
OUT11 ZIP Zirkulationspumpe
OUT12 FP1 Pumpe Mischkreis 1
OUT13 MZ1/MIS Lade/Entlade/Kühlmischer 1 zu
OUT14 MA1/MIS Lade/Entlade/Kühlmischer 1 auf
OUT15 ZUP Zusatzumwälzpumpe
OUT16 HUP Heizkreisumwälzpumpe
OUT17 BUP Brauchwasser Umschaltventil
IN4 ASD Soledruck Pressostat; Bauseits bei Bedarf
IN5 EVU1 Energie Versorger Kontakt; bei Freigabe geschlossen; Brücke wenn keine Sperrzeit
IN6 EVU2 Energie Versorger Kontakt; bei Freigabe geschlossen; Brücke wenn keine Sperrzeit
NTC8 TRL ext. Externer Rückläuffühler
NTC10 TA Aussenfühler
NTC12 TB1 Brücke Taupunktwächter; Bei geöffnetem Kontakt Kühlung unterbrochen / Fühler MK1
NTC15 TBW Brauchwasserfühler/thermostat; intern verdrahtet
X3-X12 X3-X12 Klemmleisten auf Reglerplatine
X8 X8 Einspeisung Leistung Verdichter; Rechtsdrehfeld ist zwingend erforderlich!
X9 X9 Einspeisung Leistung Zusatzheizung
X10 X10 Klemmleiste in Schaltkasten Wärmepumpe