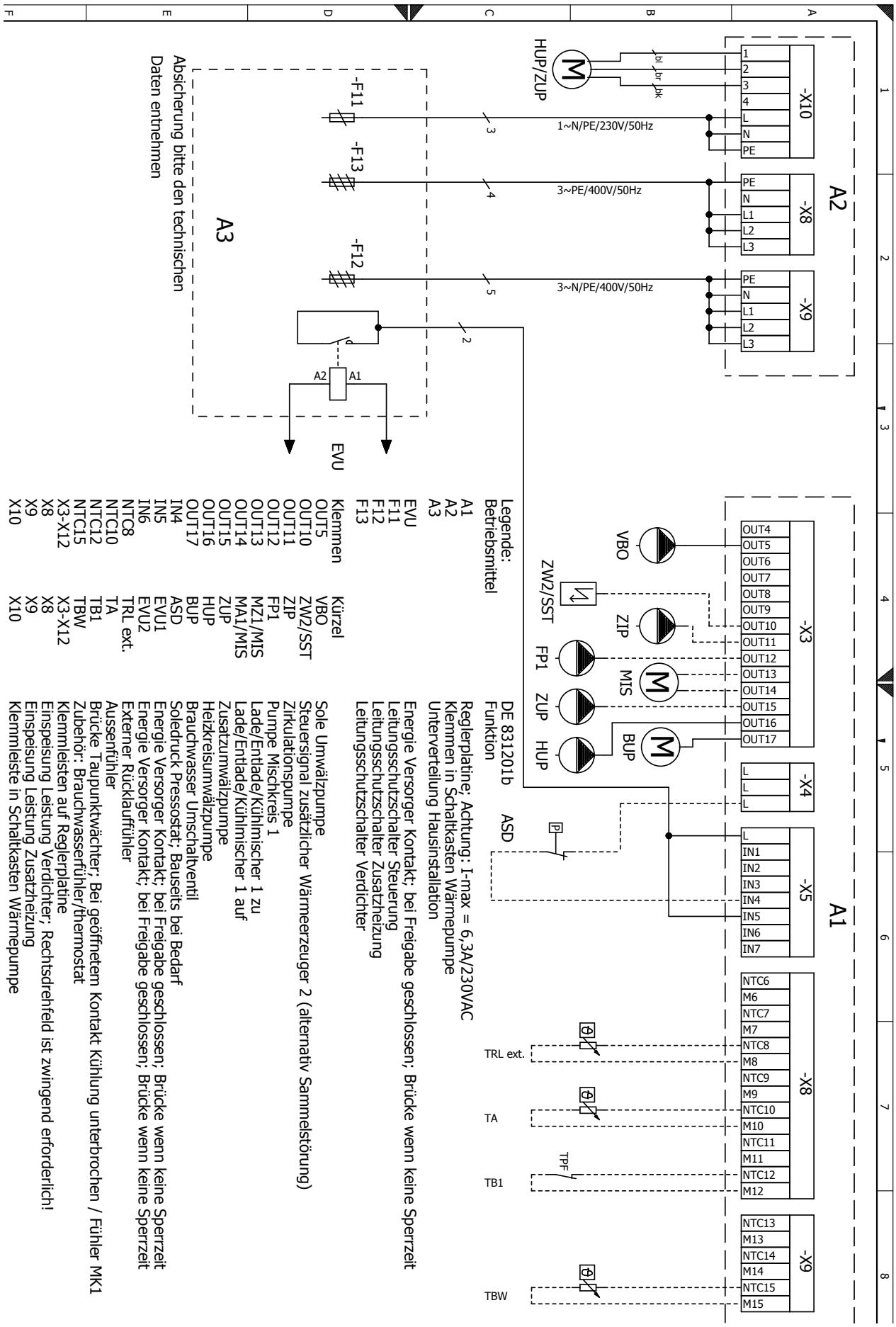
A2
-X10
1
2
3
4
L
N
PE
HUP/ZUP
bl
br
pk
1~N/PE/230V/50Hz
-X8
PE
N
L1
L2
L3
3~PE/400V/50Hz
-X9
3~N/PE/400V/50Hz
-F11
-F13
-F12
A3
Absicherung bitte den technischen
Daten entnehmen
A2
A1
EVU
A1
-X3
OUT4
OUT5
OUT6
OUT7
OUT8
OUT9
OUT10
OUT11
OUT12
OUT13
OUT14
OUT15
OUT16
OUT17
VBO
ZIP
ZW2/SST
FP1
MIS
ZUP
BUP
HUP
-X4
-X5
IN1
IN2
IN3
IN4
IN5
IN6
IN7
ASD
-X8
NTC6
M6
NTC7
M7
NTC8
M8
NTC9
M9
NTC10
M10
NTC11
M11
NTC12
M12
TRL ext.
TA
TPF
TB1
-X9
NTC13
M13
NTC14
M14
NTC15
M15
TBW
Legende:
Betriebsmittel
A1
A2
A3
EVU
F11
F12
F13
Klemmen
OUT5
OUT10
OUT11
OUT12
OUT13
OUT14
OUT15
OUT16
OUT17
IN4
IN5
IN6
NTC8
NTC10
NTC12
NTC15
X3-X12
X8
X9
X10
Kürzel
VBO
ZW2/SST
ZIP
FP1
MZ1/MIS
MA1/MIS
ZUP
HUP
BUP
ASD
EVU1
EVU2
TRL ext.
TA
TB1
TBW
X3-X12
X8
X9
X10
DE 831201b
Funktion
Reglerplatine; Achtung: I-max = 6,3A/230VAC
Klemmen in Schaltkasten Wärmepumpe
Unterverteilung Hausinstallation
Energie Versorger Kontakt; bei Freigabe geschlossen; Brücke wenn keine Sperrzeit
Leitungsschutzschalter Steuerung
Leitungsschutzschalter Zusatzheizung
Leitungsschutzschalter Verdichter
Sole Umwälzpumpe
Steuersignal zusätzlicher Wärmeerzeuger 2 (alternativ Sammelstörung)
Zirkulationspumpe
Pumpe Mischkreis 1
Lade/Entlade/Kühlmischer 1 zu
Lade/Entlade/Kühlmischer 1 auf
Zusatzumwälzpumpe
Heizkreisumwälzpumpe
Brauchwasser Umschaltventil
Soledruck Pressostat; Bauseits bei Bedarf
Energie Versorger Kontakt; bei Freigabe geschlossen; Brücke wenn keine Sperrzeit
Energie Versorger Kontakt; bei Freigabe geschlossen; Brücke wenn keine Sperrzeit
Externer Rücklauffühler
Aussenfühler
Brücke Taupunktwächter; Bei geöffnetem Kontakt Kühlung unterbrochen / Fühler MK1
Zubehör: Brauchwasserfühler/thermostat
Klemmleisten auf Reglerplatine
Einspeisung Leistung Verdichter; Rechtsdrehfeld ist zwingend erforderlich!
Einspeisung Leistung Zusatzheizung
Klemmleiste in Schaltkasten Wärmepumpe