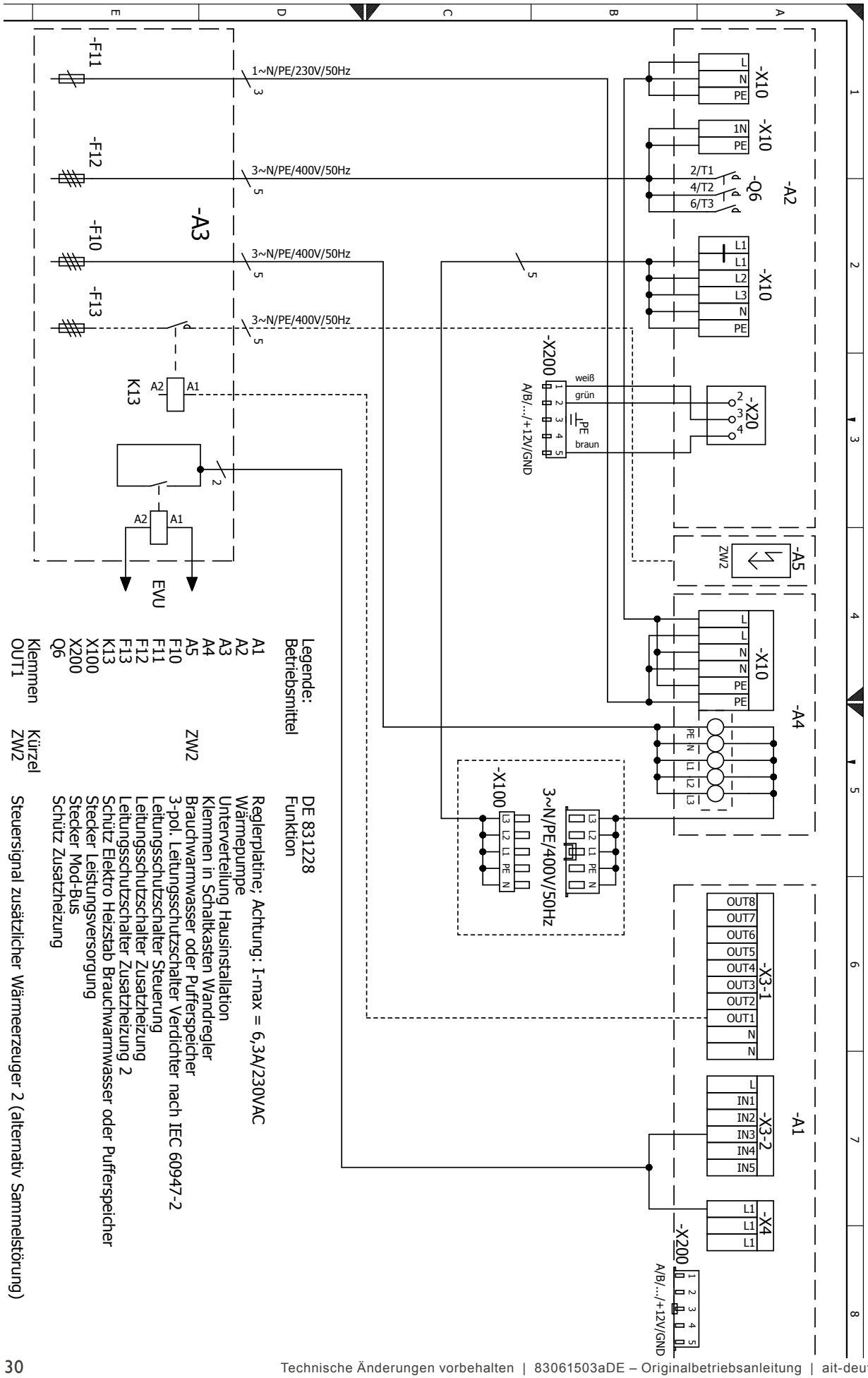Klemmenplan