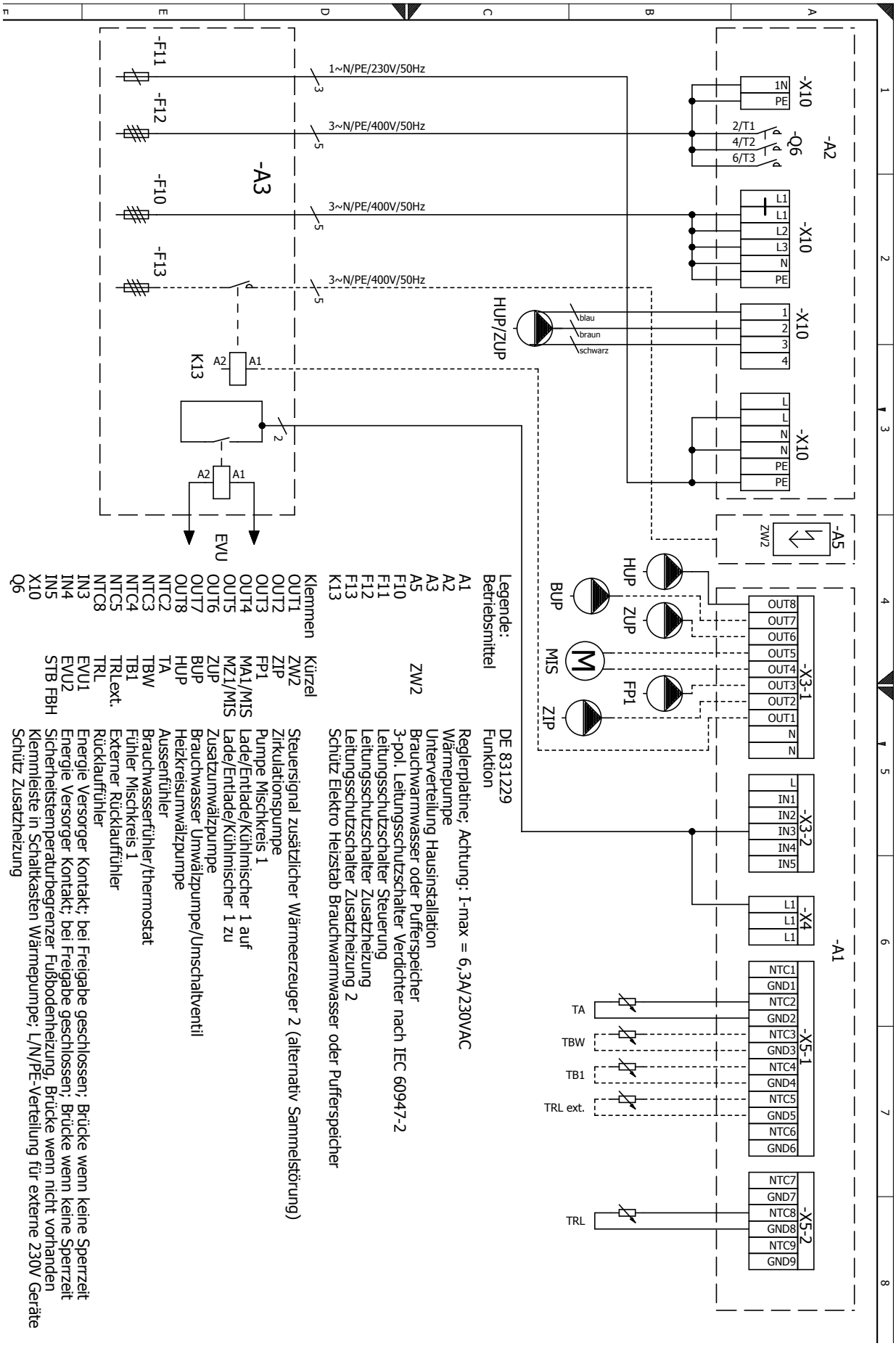
-A2
-X10
1N
PE
-Q6
2/T1
4/T2
6/T3
-X10
L1
L1
L2
L3
N
PE
-X10
1
2
3
4
blau
braun
schwarz
HUP/ZUP
-X10
L
L
N
N
PE
PE
-A3
-F11
-F12
-F10
-F13
1~N/PE/230V/50Hz
3~N/PE/400V/50Hz
3~N/PE/400V/50Hz
3~N/PE/400V/50Hz
K13
A2
A1
EVU
-A5
ZW2
HUP
ZUP
BUP
MIS
FP1
ZIP
-X3-1
OUT8
OUT7
OUT6
OUT5
OUT4
OUT3
OUT2
OUT1
N
N
-X3-2
L
IN1
IN2
IN3
IN4
IN5
-X4
L1
L1
L1
-A1
-X5-1
NTC1
GND1
NTC2
GND2
NTC3
GND3
NTC4
GND4
NTC5
GND5
NTC6
GND6
TA
TBW
TB1
TRL ext.
-X5-2
NTC7
GND7
NTC8
GND8
NTC9
GND9
TRL
Legende:
Betriebsmittel
A1
A2
A3
A5
F10
F11
F12
F13
K13
Klemmen
OUT1
OUT2
OUT3
OUT4
OUT5
OUT6
OUT7
OUT8
NTC2
NTC3
NTC4
NTC5
NTC8
IN3
IN4
IN5
X10
Q6
Kürzel
ZW2
ZIP
FP1
MA1/MIS
MZ1/MIS
ZUP
BUP
HUP
TA
TBW
TB1
TRLext.
TRL
EVU1
EVU2
STB FBH
DE 831229
Funktion
Reglerplatine; Achtung: I-max = 6,3A/230VAC
Wärmepumpe
Unterverteilung Hausinstallation
Brauchwarmwasser oder Pufferspeicher
3-pol. Leitungsschutzschalter Verdichter nach IEC 60947-2
Leitungsschutzschalter Steuerung
Leitungsschutzschalter Zusatzheizung
Leitungsschutzschalter Zusatzheizung 2
Schütz Elektro Heizstab Brauchwarmwasser oder Pufferspeicher
Steuersignal zusätzlicher Wärmeerzeuger 2 (alternativ Sammelstörung)
Zirkulationspumpe
Pumpe Mischkreis 1
Lade/Entlade/Kühlmischer 1 auf
Lade/Entlade/Kühlmischer 1 zu
Zusatzumwälzpumpe
Brauchwasser Umwälzpumpe/Umschaltventil
Heizkreisumwälzpumpe
Aussenfühler
Brauchwasserfühler/thermostat
Fühler Mischkreis 1
Externer Rücklauffühler
Rücklauffühler
Energie Versorger Kontakt; bei Freigabe geschlossen; Brücke wenn keine Sperrzeit
Energie Versorger Kontakt; bei Freigabe geschlossen; Brücke wenn keine Sperrzeit
Sicherheitstemperaturbegrenzer Fußbodenheizung, Brücke wenn nicht vorhanden
Klemmleiste in Schaltkasten Wärmepumpe; L/N/PE-Verteilung für externe 230V Geräte
Schütz Zusatzheizung